REEVE

CE 0082 EN 12278: 2007 UKCA 8509 NFPA

7 ⩽ ∅ ⩽ 13 mm

XF 494-2004: FZL-H-T 9.5/13

WARNING / ATTENTION

Activities involving the use of this equipment are inherently dangerous. You are responsible for your own actions and decisions.

Before using this equipment, you must:
- Read and understand all Instructions for Use.
- Get specific training in its proper use.
- Become acquainted with its capabilities and limitations.
- Understand and accept the risks involved.

FAILURE TO HEED ANY OF THESE WARNINGS MAY RESULT IN SEVERE INJURY OR DEATH.

Les activités impliquant l'utilisation de cet équipement sont par nature dangereuses. Vous êtes responsable de vos actes, de vos décisions et de votre sécurité.

Avant d'utiliser cet équipement, vous devez :
- Lire et comprendre toutes les instructions d'utilisation.
- Vous former spécifiquement à l'utilisation de cet équipement.
- Vous familiariser avec votre équipement, apprendre à connaître ses performances et ses limites.
- Comprendre et accepter les risques induits.

LE NON-RESPECT D'UN SEUL DE CES AVERTISSEMENTS PEUT ÊTRE LA CAUSE DE BLESSURES GRAVES OU MORTELLES.

PETZL.COM

Latest version / Dernière version — Other languages / Autres langues — Technical tips / Conseils techniques — PPE checking / Fiche de contrôle EPI

Warning symbols / Panneaux d'alertes (1) (2) (3) (4)

PETZL
FR-38920 Crolles
Cidex 105A
PETZL.COM
ISO 9001 © Petzl

Sustaining our Community
Au service de la Communauté
FONDATION-PETZL.ORG

Traceability and markings / Traçabilité et marquage

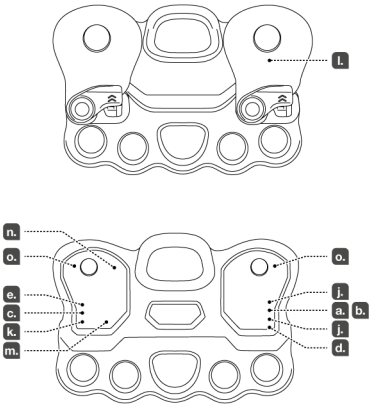

a. CE b. 0082

Apave Exploitation France SAS
6 Rue du Général Audran
92412 Courbevoie cedex
France
N°0082

e. Individual number / Numéro individuel

YY M 0000000 000

f.
g.
h.
i.

NFPA CERTIFICATION FOR REEVE

MEETS THE PULLEY AND AUXILIARY EQUIPMENT REQUIREMENTS OF NFPA 1983, INCORPORATED IN THE 2022 EDITION OF NFPA 2500.
MINIMUM BREAKING STRENGTH AND RATING ARE DETERMINED AT THE CONFIGURATION OF LOWEST STRENGTH
PER MANUFACTURER'S INSTRUCTIONS.

UL CERTIFIED SAFETY US MH60178

PULLEY: MBS 36 kN
AUXILIARY EQUIPMENT : MBS 36kN
G (GENERAL USE)
NFPA 2500 (1983) - 2022

After removing the Instructions for Use from the equipment, make a copy of it and keep the original as part of a permanent record that includes the usage and inspection history for the equipment. Keep the copy of the Instructions for Use with the equipment and refer to it before and after each use. Additional information regarding auxiliary equipment can be found in NFPA 1500 and NFPA 1858 and NFPA 1983, incorporated in the 2022 edition of NFPA 2500.

CERTIFICATION NFPA POUR REEVE

CONFORME AUX EXIGENCES POULIE ET EQUIPEMENTS AUXILIAIRES DE LA NORME NFPA 1983, RÉPOND AUX EXIGENCES NFPA 1983, DE L'ÉDITION 2022 DE LA NFPA 2500.
LA CHARGE DE RUPTURE EST DETERMINEE SUR LA CONFIGURATION DE RESISTANCE MINIMUM SELON LES INSTRUCTIONS DU FABRICANT.

UL CERTIFIED SAFETY US MH60178

PULLEY: MBS 36 kN
AUXILIARY EQUIPMENT : MBS 36kN
G (GENERAL USE)
NFPA 2500 (1983) - 2022

Après avoir détaché la notice du produit, faites en une copie et gardez l'original dans un dossier qui compile l'historique de vie du produit et les vérifications EPI réalisées.
Gardez une copie de la notice avec le produit et consultez-la avant et après chaque utilisation. Des informations complémentaires sont disponibles dans la NFPA 1500, NFPA 1858 et NFPA 1983, incorporées dans l'édition 2022 de la norme NFPA 2500.

1. Field of application (text part) / Champ d'application (partie texte)

2. Nomenclature

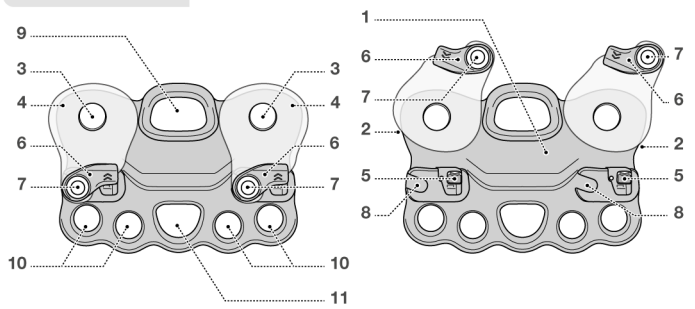

3. Inspection, points to verify
Contrôle, points à vérifier

4. Compatibility
Compatibilité

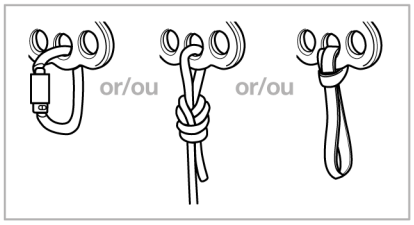

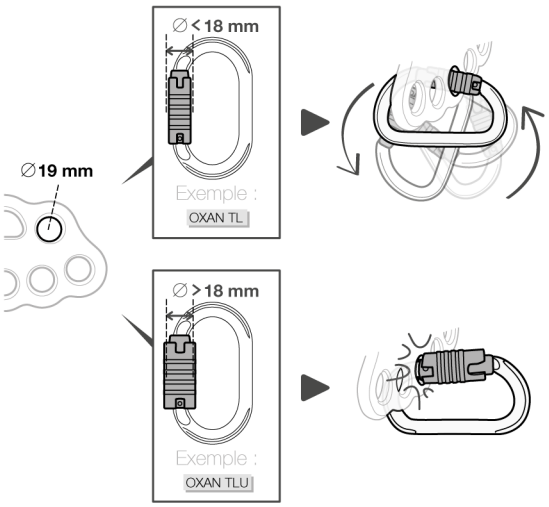

6. Precautions for use
Précautions d'utilisation

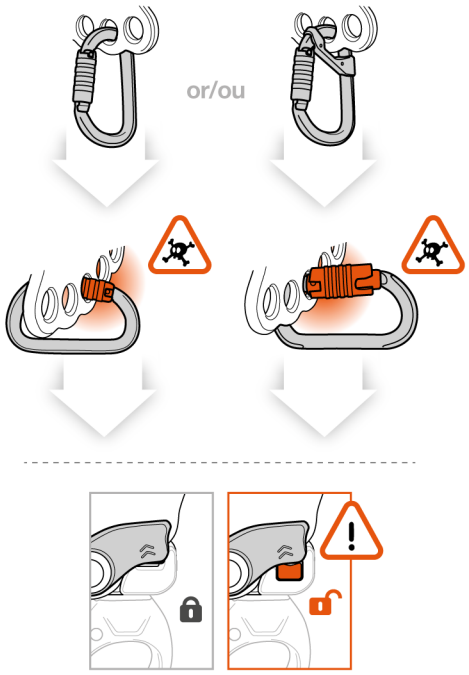

5. Opening and closing the pulleys
Ouverture et fermeture des poulies

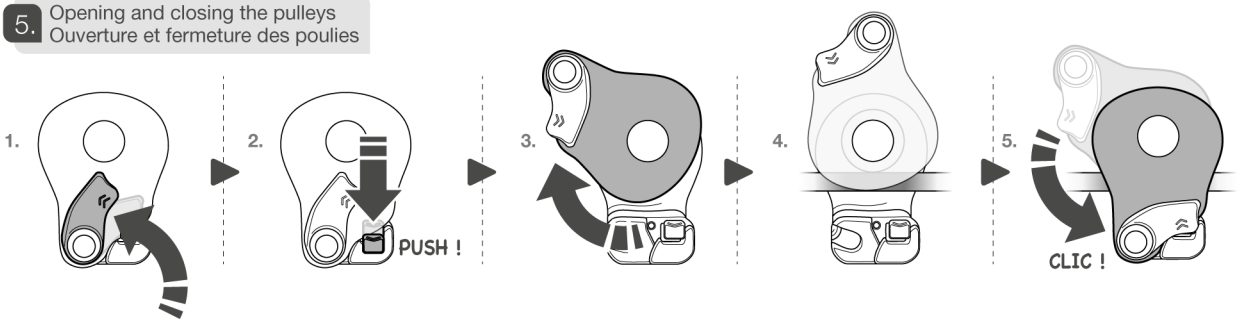

7. Performances

Breaking load
Charge de rupture

7a. On pulleys
7a. Sur poulies

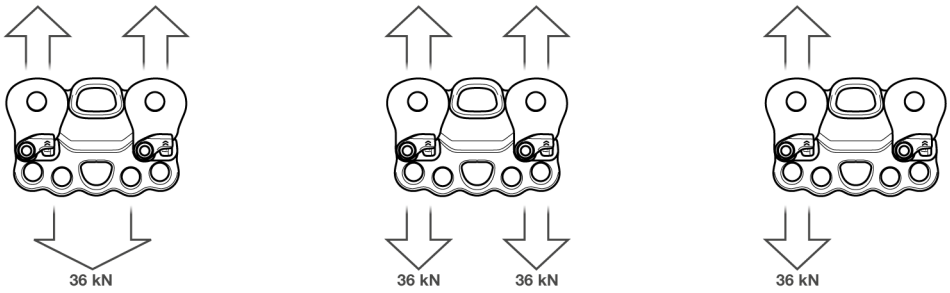

7b. On attachment holes
7b. Sur trous de connexion

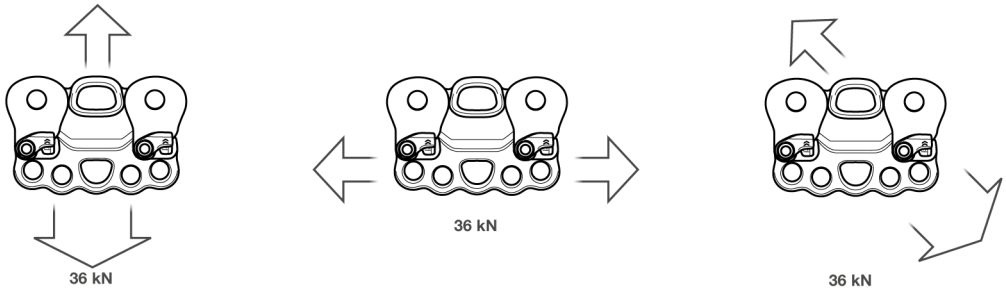

7a. On pulleys
7a. Sur poulies

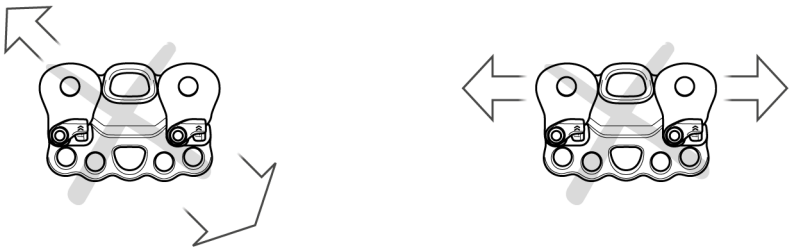

7d. Working load limit
7d. Charge d'utilisation maxi

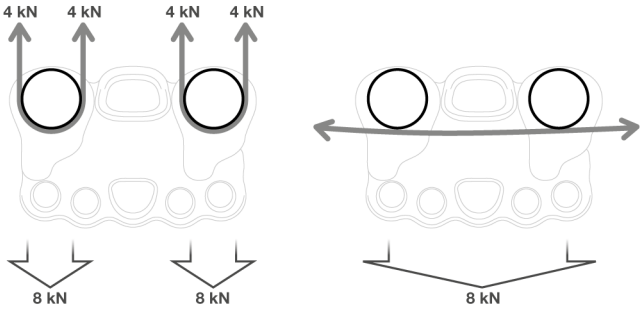

7e. Efficiency
7e. Efficacité

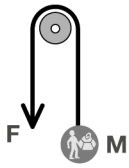

F = 1,05 M

8. Setup examples
Exemples d'installation

8a.
8a. Chariot pour tyrolienne en secours

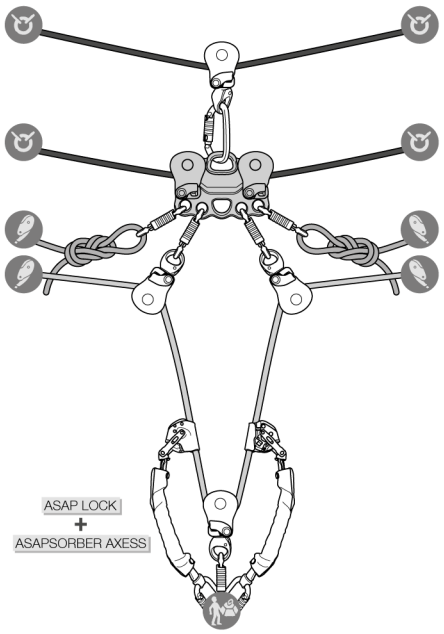

On a sloping tensioned highline
Sur tyrolienne oblique

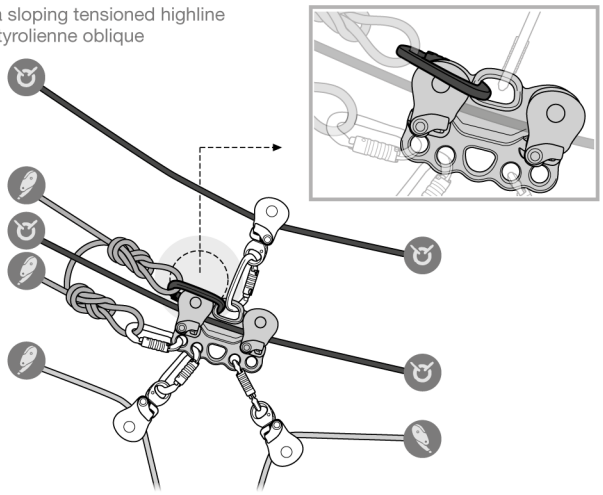

On two parallel working lines
Sur deux cordes de travail parallèles

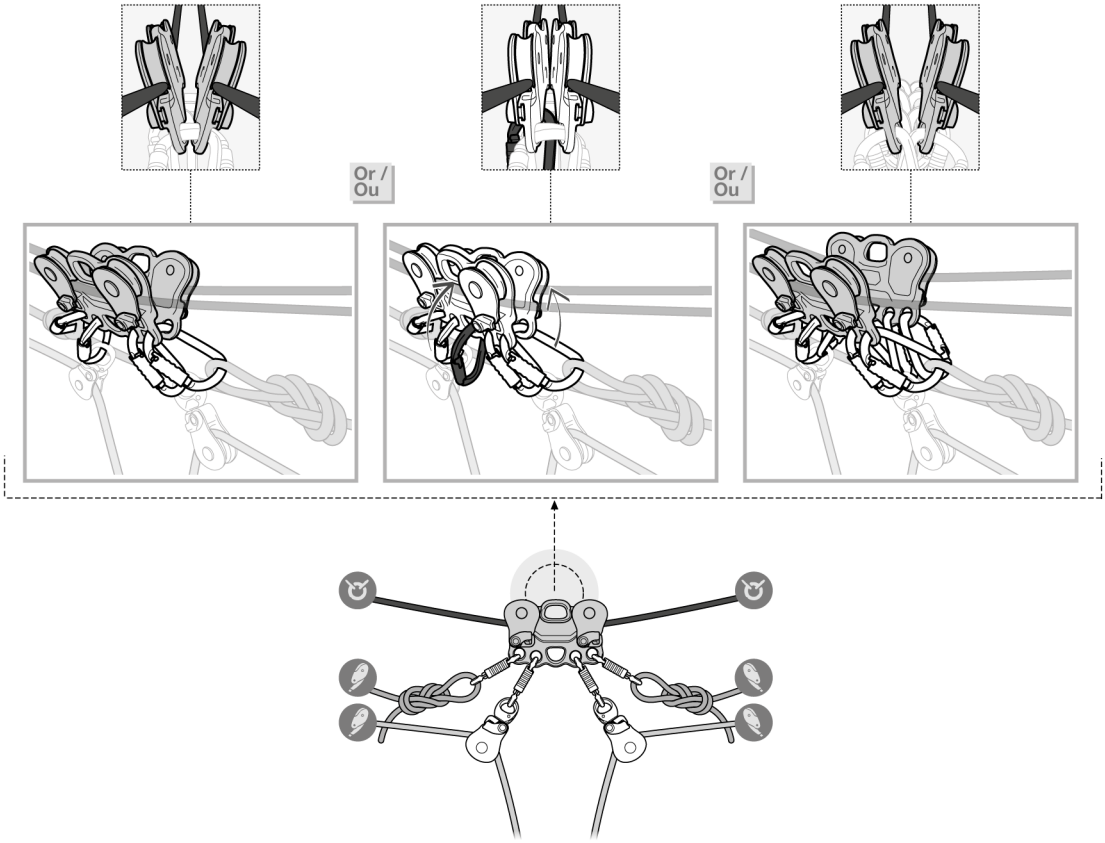

8b. Pulley for hauling system
8b. Poulie pour système de mouflage

9. Additional information
Informations complémentaires

A. Lifetime / Durée de vie

unlimited
illimitée

B. Acceptable T°
T° tolérées

+ 80°C / + 176°F
- 40°C / - 40°F

C. Precautions for use / Précautions d'usage

etc...

D. Cleaning / Nettoyage

+ 30°C maxi.
+ 86°F maxi.

E. Drying / Séchage

+ 30°C maxi.
+ 86°F maxi.

F. Storage - Transport
Stockage - transport

H. Modifications - Repairs
Modifications - Réparations

Petzl

I. FAQ - Contact
Questions - Contact

petzl.com

G. Maintenance
Entretien

UK CA
8509

This product is compliant with the Regulation 2016/425 on Personal Protective Equipment as amended to apply in Great Britain.
The UK declaration of conformity is available at Petzl.com

Ce produit est conforme au règlement 2016/425 sur les équipements de protection individuelle tel que modifié pour s'appliquer en Grande-Bretagne.
La déclaration de conformité UK est disponible sur Petzl.com

Approved Body performing the UKCA type examination:
Organisme approuvé intervenant pour l'examen UKCA de type :

SGS United Kingdom Ltd
Inward Way
Rossmore Business Park
Ellesmere Port, Cheshire, CH65 3EN
United Kingdom
N° 0120

Approved body responsible for the production control of this PPE:
Organisme approuvé responsable du contrôle de production de cet EPI :

Product Assessment and Reliability Centre Ltd Bideford
EX39 4LQ United Kingdom
N°8509

Authorized Representative in UK : PETZL UK Agency, Unit 3-7, Tebay Business Park, Old Tebay, Penrith, CA10 3SS, United Kingdom

China standards / 中国标准

When operating under the XF 494-2004 standard for firefighters, use only a 9,5-13 mm diameter Light or General Use kernmantle Life Safety Rope.

当在消防的XF 494-2004标准下使用时，只能使用直径9,5-13 mm的轻型或通用夹芯生命安全绳索

EN

These instructions explain how to correctly use your equipment. Only certain techniques and uses are described.
The warning symbols inform you of some potential dangers related to the use of your equipment, but it is impossible to describe them all. Check Petzl.com for updates and additional information.
You are responsible for heeding each warning and using your equipment correctly. Any misuse of this equipment will create additional dangers. Contact Petzl if you have any doubts or difficulty understanding these instructions.

1. Field of application

EN 12278: 2007 pulley for haul systems.
Personal protective equipment (PPE) used for fall protection from height.
Rigging plate: PPE-R/11.114_V3.
Carriage pulley for tensioned highlines in rescue.
Up to three users may be attached to the REEVE at the same time.
This pulley is not certified for use in Adventure Parks (AP).
This product must not be pushed beyond its limits, nor be used for any purpose other than that for which it is designed.

Responsibility

WARNING

Activities involving the use of this equipment are inherently dangerous. You are responsible for your own actions, decisions and safety.

Before using this equipment, you must:
- Read and understand all Instructions for Use.
- Get specific training in its proper use.
- Become acquainted with its capabilities and limitations.
- Understand and accept the risks involved.

Failure to heed any of these warnings may result in severe injury or death.

This product must only be used by competent and responsible persons, or those placed under the direct and visual control of a competent and responsible person. You are responsible for your actions, your decisions and your safety and you assume the consequences of same. If you are not able, or not in a position to assume this responsibility, or if you do not fully understand the Instructions for Use, do not use this equipment.

2. Nomenclature

(1) Frame, (2) Sheave, (3) Axle, (4) Moving side plate, (5) Unlocking button, (6) Cover, (7) Rivet, (8) Rivet groove, (9) Upper attachment hole, (10) Single attachment hole, (11) Central attachment hole.
Principal materials: aluminum, stainless steel, nylon.

3. Inspection, points to verify

Your safety depends upon the integrity of your equipment.
Petzl recommends a detailed inspection by a competent person at least once every 12 months. WARNING: your intensity of use may cause you to inspect your PPE more frequently. Follow the procedures described at Petzl.com. Record the results on your PPE inspection form.

Before each use

On the product, verify the absence of any cracks, deformation, marks, wear, corrosion...
Verify that the sheaves are in good condition and working properly.
Verify that the locking systems on the moving side plates are in good condition and working properly.
Verify that the attachment holes have no burrs or sharp edges that could damage any connected equipment.

During use

It is important to regularly monitor the condition of the product and its connections to the other equipment in the system. Make sure that all items of equipment are correctly positioned with respect to each other. Beware of situations that can affect product performance (e.g. dirty rope, poor positioning...).

4. Compatibility

Verify that this product is compatible with the other elements of the system in your application (compatible = good functional interaction).
Equipment used with your pulley must meet current standards in your country (e.g. EN 1891 rope).
The attachment hole is compatible with carabiners, slings or ropes.
WARNING: prolonged use with a connector can create wear and sharp edges that are dangerous if the attachment hole is then used with a rope or a sling.
Only connectors with a locking sleeve of less than 18 mm in diameter can be rotated through the single attachment holes.

5. Opening and closing the pulleys

Beware of any rubbing on the unlocking button.
WARNING: if the red indicator on the unlocking button is visible, the pulley's side plate is not locked: there is a risk of accidental opening.

6. Precautions for use

Verify that the connectors are properly placed. A CAPTIV bar can be used for optimal connector positioning.

7. Specifications

Breaking strength (on pulleys or on attachment holes, see diagrams 7a and 7b): 36 kN.
Working load limit:
8 kN on each sheave.
8 kN on both sheaves (tensioned highline).
Effectiveness (for one sheave): F = 1.05 M.
Efficiency (for one sheave): 95 %.
Efficiency is measured with a rope of the minimum diameter compatible with the device.

8. Setup examples

8a. Carriage pulley for tensioned highlines in rescue.
On two parallel working lines: place two REEVEs back-to-back.
On a sloping tensioned highline: use the upper attachment hole to attach one of the two control lines. Use a carabiner large enough to pass over the sheave without interference (Am'D, WILLIAM).
8b. Pulley for haul systems.

9. Additional information

This product meets the requirements of Regulation (EU) 2016/425 on personal protective equipment. The EU declaration of conformity is available at Petzl.com.
Pulley efficiency can vary depending on the condition of the rope: wet and/or icy.
- You must have a rescue plan and the means to rapidly implement it in case of difficulties encountered while using this equipment.
- The anchor point for the system should preferably be located above the user's position and meet EN 795 requirements (12 kN minimum strength).
- In a fall-arrest system, it is essential to check the required clearance below the user before each use, in order to avoid hitting the ground or an obstacle in the event of a fall.
- Make sure that the anchor point is correctly positioned, in order to limit the risk and the length of a fall.
- A fall-arrest harness is the only device allowable for supporting the body in a fall-arrest system.
- When using multiple items of equipment, a dangerous situation can arise in which the safety function of an item of equipment can be affected by the safety function of another item of equipment.
- WARNING - DANGER: ensure that your products do not rub against abrasive or sharp surfaces.
- Users must be medically fit for activities at height. WARNING: inert suspension in a harness can result in serious injury or death.
- The Instructions for Use for each item of equipment used in conjunction with this product must be followed.
- The Instructions for Use must be provided to the user of this equipment, in the language of the country where the equipment is used.
- Keep the Instructions for Use in a permanent file for reference after removing them from the equipment.
- Make sure the markings on the product are legible.

When to retire your equipment:

WARNING: an exceptional event can lead you to retire a product after only one use, depending on the type and intensity of usage and the environment of usage (harsh environments, marine environments, sharp edges, extreme temperatures, chemicals...).
A product must be retired when:
- It has exceeded its lifespan.
- It has been subjected to a major fall or load.
- It fails to pass inspection. You have any doubt as to its reliability.
- You do not know its full usage history (e.g. an illegible product marking).
- When it becomes obsolete due to changes in legislation, standards, technique or incompatibility with other equipment...
Destroy these products to prevent further use.

Icons:
A. Unlimited lifespan - B. Acceptable temperatures - C. Usage precautions - D. Cleaning - E. Drying - F. Storage/transport - G. Maintenance - H. Modifications/repairs (prohibited outside of Petzl facilities, except replacement parts) - I. Questions/contact

3-year guarantee

Against any material or manufacturing defect. Exclusions: normal wear and tear, oxidation, modifications or alterations, incorrect storage, poor maintenance, negligence, uses for which this product is not designed.

Warning symbols

1. Situation presenting an imminent risk of serious injury or death. 2. Exposure to a potential risk of accident or injury. 3. Important information on the functioning or performance of your product. 4. Equipment incompatibility.

Traceability and markings

a. Meets PPE regulatory requirements. Notified body performing the EU type examination - b. Number of the notified body responsible for the production control of this PPE - c. Traceability: datamatrix - d. Compatible diameter - e. Serial number - f. Year of manufacture - g. Month of manufacture - h. Batch number - i. Individual identifier - j. Standards - k. Read the Instructions for Use carefully - l. Model identification - m. Manufacturer address - n. Breaking strength (MBS) - o. Working load limit (WLL)

FR

Cette notice explique comment utiliser correctement votre équipement. Seuls certains usages et techniques sont présentés.
Les panneaux d'alerte vous informent de certains dangers potentiels liés à l'utilisation de votre équipement, mais il est impossible de tous les décrire. Prenez connaissance des mises à jour et informations complémentaires sur Petzl.com.
Vous êtes responsable de la prise en compte de chaque alerte et de l'utilisation correcte de votre équipement. Toute mauvaise utilisation de cet équipement sera à l'origine de dangers additionnels. Contactez Petzl si vous avez des doutes ou des difficultés de compréhension.

1. Champ d'application

Poulie pour système de mouflage EN 12278 : 2007.
Équipement de protection individuelle (EPI) contre les chutes de hauteur.
Multiplicateur d'amarrages : PPE-R/11.114_V3.
Chariot pour tyrolienne en secours.
REEVE peut être utilisé pour connecter un à trois utilisateurs simultanément.
Cette poulie n'est pas certifiée pour un usage en PAH (Parcours Acrobatique en Hauteur).
Ce produit ne doit pas être sollicité au-delà de ses limites ou dans toute autre situation que celle pour laquelle il est prévu.

Responsabilité

ATTENTION

Les activités impliquant l'utilisation de cet équipement sont par nature dangereuses.
Vous êtes responsable de vos actes, de vos décisions et de votre sécurité.

Avant d'utiliser cet équipement, vous devez :
- Lire et comprendre toutes les instructions d'utilisation.
- Vous former spécifiquement à l'utilisation de cet équipement.
- Vous familiariser avec votre équipement, apprendre à connaître ses performances et ses limites.
- Comprendre et accepter les risques induits.

Le non-respect d'un seul de ces avertissements peut être la cause de blessures graves ou mortelles.

Ce produit ne doit être utilisé que par des personnes compétentes et avisées ou placées sous le contrôle visuel direct d'une personne compétente et avisée.
Vous êtes responsable de vos actes, de vos décisions et de votre sécurité et en assumez les conséquences. Si vous n'êtes pas en mesure d'assumer cette responsabilité, ou si vous n'avez pas bien compris les instructions d'utilisation, n'utilisez pas cet équipement.

2. Nomenclature

(1) Corps, (2) Réa, (3) Axe, (4) Flasque mobile, (5) Bouton de déverrouillage, (6) Capot, (7) Rivet, (8) Gorge du rivet, (9) Trou de connexion supérieure, (10) Trou de connexion simple, (11) Trou de connexion centrale.
Matériaux principaux : aluminium, acier inoxydable, polyamide.

3. Contrôle, points à vérifier

Votre sécurité est liée à l'intégrité de votre équipement.
Petzl conseille une vérification approfondie, par une personne compétente, au minimum tous les 12 mois. Attention, l'intensité de votre usage peut vous amener à vérifier plus fréquemment votre EPI. Respectez les modes opératoires décrits sur Petzl.com. Enregistrez les résultats sur la fiche de vie de votre EPI.

Avant toute utilisation

Sur le produit, vérifiez l'absence de fissures, déformations, marques, usures, corrosion...
Vérifiez l'état des réas et leur bon fonctionnement.
Vérifiez l'état des systèmes de verrouillage des flasques mobiles et leur bon fonctionnement.
Vérifiez que les trous de connexion ne présentent pas de bavures ou bords tranchants susceptibles d'endommager les éléments à connecter.

Pendant l'utilisation

Il est important de contrôler régulièrement l'état du produit et de ses connexions avec les autres équipements du système. Assurez-vous du bon positionnement des équipements les uns par rapport aux autres. Attention aux situations pouvant affecter les performances du produit (par exemple corde encrassée, mauvais positionnement...).

4. Compatibilité

Vérifiez la compatibilité de ce produit avec les autres éléments du système dans votre application (compatibilité = bonne interaction fonctionnelle).
Les éléments utilisés avec votre poulie doivent être conformes aux normes en vigueur dans votre pays (cordes EN 1891 par exemple).
Le trou de connexion est compatible avec mousquetons, sangles ou cordes.
Attention, l'utilisation prolongée avec un connecteur peut créer une usure et des bords tranchants dangereux, si le trou de connexion est utilisé ensuite avec une corde ou une sangle.
Seuls les connecteurs dont la bague mesure moins de 18 mm de diamètre peuvent tourner librement dans les trous de connexion simple.

5. Ouverture et fermeture des poulies

Attention à tout frottement sur le bouton de déverrouillage.
Attention, si le témoin rouge du bouton de déverrouillage est visible, le flasque de la poulie n'est pas verrouillé : il y a un risque d'ouverture intempestive.

6. Précautions d'utilisation

Vérifiez le placement correct des connecteurs. Il est possible d'utiliser une barrette CAPTIV pour orienter au mieux un connecteur.

7. Performances

Charge de rupture (sur poulie ou sur trous de connexion, voir dessins 7a et 7b) : 36 kN.
Charge d'utilisation maximale :
8 kN sur chaque réa.
8 kN sur les deux réas sur tyrolienne.
Efficacité (pour un réa) : F = 1,05 M.
Rendement (pour un réa) : 95 %.
Le rendement est mesuré sur une corde au diamètre minimum compatible avec l'appareil.

8. Exemples d'installation

8a. Chariot pour tyrolienne en secours.
Sur deux cordes de travail parallèles : juxtaposez deux REEVE dos à dos.
Sur tyrolienne oblique : utilisez le trou de connexion supérieure pour connecter une des deux cordes de contrôle. Utilisez un connecteur assez large pour coiffer le réa sans interférence (Am'D, WILLIAM).
8b. Poulie pour système de mouflage.

9. Informations complémentaires

Ce produit est conforme au règlement (UE) 2016/425 relatif aux équipements de protection individuelle. La déclaration de conformité UE est disponible sur Petzl.com.
Le rendement des poulies peut varier en fonction de l'état de la corde : mouillée et/ou gelée.
- Prévoyez les moyens de secours nécessaires pour intervenir rapidement en cas de difficultés.
- L'amarrage du système doit être de préférence situé au-dessus de la position de l'utilisateur et répondre aux exigences EN 795 (résistance minimum 12 kN).
- Dans un système d'arrêt des chutes, il est essentiel de vérifier l'espace libre requis sous l'utilisateur, avant chaque utilisation, afin d'éviter toute collision avec le sol, ou un obstacle, en cas de chute.
- Veillez à ce que le point d'amarrage soit correctement positionné, afin de limiter le risque et la hauteur de chute.
- Un harnais d'antichute est le seul dispositif de préhension du corps qu'il soit permis d'utiliser dans un système d'arrêt des chutes.
- Un danger peut survenir lors de l'utilisation de plusieurs équipements dans laquelle la fonction de sécurité de l'un des équipements peut être affectée par la fonction de sécurité d'un autre équipement.
- ATTENTION DANGER, veillez à ce que vos produits ne frottent pas sur des matériaux abrasifs ou pièces coupantes.
- Les utilisateurs doivent être médicalement aptes aux activités en hauteur. ATTENTION, être suspendu et inerte dans un harnais peut déclencher des troubles physiologiques graves ou la mort.
- Les instructions d'utilisation définies dans les notices de chaque équipement associé à ce produit doivent être respectées.
- Les instructions d'utilisation doivent être fournies à l'utilisateur de cet équipement dans la langue du pays d'utilisation.
- Conservez les instructions d'utilisation dans un dossier permanent pour pouvoir les consulter après les avoir retirées de votre équipement.
- Assurez-vous de la lisibilité des marquages sur le produit.

Mise au rebut :

ATTENTION, un événement exceptionnel peut vous conduire à rebuter un produit après une seule utilisation (type et intensité d'utilisation, environnements d'utilisation : milieux agressifs, milieux marins, arêtes coupantes, températures extrêmes, produits chimiques...).
Un produit doit être rebuté quand :
- Il a dépassé sa durée de vie.
- Il a subi une chute ou un effort important.
- Le résultat des vérifications du produit n'est pas satisfaisant. Vous avez un doute sur sa fiabilité.
- Vous ne connaissez pas son historique complet d'utilisation (par exemple, un marquage produit illisible).
- Quand son usage est obsolète (évolution législative, normative, technique ou incompatibilité avec d'autres équipements...).
Détruisez ces produits pour éviter une future utilisation.

Pictogrammes :
A. Durée de vie illimitée - B. Températures tolérées - C. Précautions d'usage - D. Nettoyage - E. Séchage - F. Stockage/transport - G. Entretien - H. Modifications/réparations (interdites hors des ateliers Petzl, sauf pièces de rechange) - I. Questions/contact

Garantie 3 ans

Contre tout défaut de matière ou fabrication. Sont exclus : usure normale, oxydation, modifications ou retouches, mauvais stockage, mauvais entretien, négligences, utilisations pour lesquelles ce produit n'est pas destiné.

Panneaux d'alerte

1. Situation présentant un risque imminent de blessure grave ou mortelle. 2. Exposition à un risque potentiel d'incident ou de blessure. 3. Information importante sur le fonctionnement ou les performances de votre produit. 4. Incompatibilité matérielle.

Traçabilité et marquage

a. Conforme aux exigences du règlement EPI. Organisme notifié pour l'examen UE de type - b. Numéro de l'organisme notifié pour le contrôle de production de cet EPI - c. Traçabilité : datamatrix - d. Diamètre compatible - e. Numéro individuel - f. Année de fabrication - g. Mois de fabrication - h. Numéro de lot - i. Identifiant individuel - j. Normes - k. Lire attentivement la notice technique - l. Identification du modèle - m. Adresse du fabricant - n. Charge de rupture (MBS) - o. Charge d'utilisation maximale (WLL)

DE

In dieser Gebrauchsanweisung wird erklärt, wie Sie Ihr Produkt richtig verwenden. Es werden nur einige der Verwendungen und Techniken dargestellt.
Die Warnhinweise informieren Sie über mögliche Gefahren bezüglich der Verwendung Ihres Produkts. Es ist jedoch nicht möglich, alle erwägbaren Fälle zu beschreiben.
Bitte nehmen Sie Kenntnis von den Aktualisierungen und zusätzlichen Informationen auf Petzl.com.
Sie sind für die Beachtung der Warnhinweise und für die sachgemäße Verwendung Ihres Produkts verantwortlich. Jede fehlerhafte Verwendung des Produkts bedeutet eine zusätzliche Gefahrenquelle. Wenn Sie Zweifel haben oder etwas nicht richtig verstehen, wenden Sie sich bitte an Petzl.

1. Anwendungsbereich

Seilrolle für Flaschenzugsysteme EN 12278: 2007.
Persönliche Schutzausrüstung (PSA) zum Schutz gegen Absturz.
Riggingplatte PPE-R/11.114_V3.
Seilbahnläufer für Rettungssituationen.
Der REEVE-Seilbahnläufer kann zum Einhängen von einem bis drei Anwendern gleichzeitig verwendet werden.
Diese Seilrolle ist nicht für den Einsatz im Hochseilgarten (HSG) zertifiziert.
Dieses Produkt darf nicht über seine Grenzen hinaus belastet werden. Es darf ausschließlich zu dem Zweck verwendet werden, für den es entwickelt wurde.

Haftung

WARNUNG

Aktivitäten, bei denen diese Ausrüstung zum Einsatz kommt, sind naturgemäß gefährlich.
Für Ihre Handlungen, Entscheidungen und für Ihre Sicherheit sind Sie selbst verantwortlich.

Vor dem Gebrauch dieser Ausrüstung müssen Sie:
- Die Gebrauchsanleitung vollständig lesen und verstehen.
- Fachgerecht zur richtigen Benutzung der Ausrüstung ausgebildet sein.
- Sich mit Ihrer Ausrüstung vertraut machen, die Möglichkeiten und Grenzen kennen lernen.
- Die mit dem Einsatz verbundenen Risiken verstehen und akzeptieren.

Die Nichtberücksichtigung auch nur einer dieser Warnungen kann zu schweren Verletzungen oder sogar Tod führen.

Dieses Produkt darf nur von kompetenten und besonnenen Personen verwendet werden oder von Personen, die unter der direkten Aufsicht und visuellen Kontrolle einer kompetenten und besonnenen Person stehen.
Sie sind für Ihre Handlungen, Entscheidungen und für Ihre Sicherheit verantwortlich und tragen die Konsequenzen. Wenn Sie nicht in der Lage sind, diese Verantwortung zu übernehmen, oder wenn Sie die Gebrauchshinweise nicht richtig verstanden haben, benutzen Sie diese Ausrüstung nicht.

2. Benennung der Teile

(1) Körper, (2) Laufrolle, (3) Achse, (4) Bewegliches Seitenteil, (5) Entriegelungsknopf, (6) Abdeckung, (7) Niete, (8) Nietrille, (9) Obere Verbindungsöse, (10) Einfache Verbindungsöse, (11) Mittlere Verbindungsöse.
Hauptmaterialien: Aluminium, Edelstahl, Polyamid.

3. Überprüfung, zu kontrollierende Punkte

Ihre Sicherheit hängt vom Zustand Ihrer Ausrüstung ab.
Petzl empfiehlt, mindestens alle 12 Monate eine eingehende Überprüfung durch eine kompetente Person durchführen zu lassen. Achtung: Abhängig von der Gebrauchsintensität muss Ihre PSA gegebenenfalls häufiger überprüft werden. Bitte beachten Sie die auf Petzl.com beschriebenen Vorgehensweisen. Tragen Sie die Ergebnisse in den Prüfbericht Ihrer PSA ein.

Vor jedem Einsatz

Überprüfen Sie das Produkt auf Risse, Deformierungen, Kratzer, Abnutzungs- und Korrosionserscheinungen usw.
Überprüfen Sie den Zustand der Laufrollen und vergewissern Sie sich, dass diese einwandfrei funktionieren.
Überprüfen Sie den Zustand der Verriegelungssysteme der beweglichen Seitenteile und vergewissern Sie sich, dass sie einwandfrei funktionieren.
Stellen Sie sicher, dass die Verbindungsösen keine Grate oder scharfen Kanten aufweisen, da diese die eingehängten Produkte beschädigen können.

Während des Gebrauchs

Es ist unerlässlich, den Zustand des Produkts und seiner Verbindungen mit anderen Ausrüstungsgegenständen im System regelmäßig zu überprüfen. Stellen Sie stets sicher, dass die einzelnen Ausrüstungsgegenstände im System richtig zueinander positioniert sind. Vorsicht bei Situationen, welche die Leistungsfähigkeit des Produkts beeinträchtigen können (z. B. verschlammtes Seil, Falschpositionierung usw.).

4. Kompatibilität

Überprüfen Sie die Kompatibilität dieses Produkts mit den anderen Elementen Ihres Systems (Kompatibilität = funktionelles Zusammenspiel).
Die mit Ihrer Umlenkrolle verwendeten Ausrüstungsgegenstände müssen mit den in Ihrem Land geltenden Normen übereinstimmen (z. B. Seile EN 1891).
Die Verbindungsöse ist für Karabiner, Bandschlingen und Seile geeignet.
Achtung: Die längere Verwendung mit einem Verbindungselement kann zu Abnutzungserscheinungen und scharfen Kanten führen, was eine Gefahr bedeutet, wenn die Verbindungsöse anschließend mit einem Seil oder einer Bandschlinge verwendet wird.
Nur Verbindungselemente mit einer Verriegelungshülse von unter 18 mm Durchmesser können sich ungehindert in den einfachen Verbindungsösen bewegen.

5. Öffnen und Schließen der Seilrollen

Achtung: Vermeiden Sie jegliche Reibung am Entriegelungsknopf.
Achtung: Wenn die rote Anzeige des Entriegelungsknopfes sichtbar ist, ist das Seitenteil der Seilrolle nicht verriegelt: Es besteht das Risiko, dass sich die Rolle unbeabsichtigt öffnet.

6. Vorsichtsmaßnahmen

Achten Sie auf die richtige Positionierung der Verbindungselemente. Es besteht die Möglichkeit, einen CAPTIV-Positionierungsbügel zu verwenden, um ein Verbindungselement bestmöglich auszurichten.

7. Leistungsmerkmale

Bruchlast (auf die Seilrolle oder die Verbindungsösen, siehe Abbildungen 7a und 7b): 36 kN.
Maximale Gebrauchslast:
8 kN auf jede Laufrolle.
8 kN auf beide Laufrollen an einer Seilbahn.
Effizienz (für eine Laufrolle): F = 1,05 M.
Wirkungsgrad (für eine Laufrolle): 95 %.
Der Wirkungsgrad wird an einem Seil mit einem mit dem Gerät kompatiblen Mindestdurchmesser gemessen.

8. Installationsbeispiele

8a. Seilbahnläufer für Rettungssituationen.
An zwei parallel installierten Arbeitsseilen: Richten Sie zwei REEVE-Seilbahnläufer Rückseite an Rückseite nebeneinander ein.
An geneigter Seilbahn: Verwenden Sie die obere Verbindungsöse, um die beiden Kontrollseile zu verbinden. Verwenden Sie ein Verbindungselement, das breit genug ist, um die Laufrolle störungsfrei aufzulegen (Am'D, WILLIAM).
8b. Seilrolle für Flaschenzugsysteme.

9. Zusätzliche Informationen

Das Produkt entspricht der PSA-Verordnung (EU) 2016/425. Die EU-Konformitätserklärung ist auf Petzl.com verfügbar.
Der Wirkungsgrad der Seilrollen kann entsprechend dem Zustand des Seils (feuchtes und/oder vereistes Seil) variieren.
- Der Anwender muss für eventuelle Schwierigkeiten, die während der Anwendung dieses Produkts auftreten können, Rettungsmöglichkeiten planen.
- Der Anschlagpunkt des Systems sollte oberhalb der Position des Anwenders errichtet werden und sollte den Anforderungen der Norm EN 795 entsprechen. Die Mindestbruchlast des Anschlagpunktes muss 12 kN betragen.
- In einem Auffangsystem ist vor jeder Benutzung sicherzustellen, dass genügend Sturzraum unter dem Anwender vorhanden ist, so dass er im Falle eines Sturzes nicht auf den Boden oder auf ein Hindernis schlägt.
- Achten Sie darauf, dass der Anschlagpunkt richtig platziert ist, um das Risiko und die Höhe eines Sturzes zu reduzieren.
- In einem Auffangsystem ist zum Halten des Körpers ausschließlich ein Auffanggurt zulässig.
- Werden mehrere Ausrüstungsgegenstände zusammen verwendet, kann es zu gefährlichen Situationen kommen, wenn die Sicherheitsfunktion eines Gegenstands durch einen anderen Ausrüstungsgegenstand behindert wird.
- ACHTUNG – GEFAHR: Achten Sie darauf, dass die Produkte nicht an rauen Materialien oder scharfkantigen Gegenständen reiben.
- Anwender müssen für Aktivitäten in der Höhe gesundheitlich in guter Verfassung sein. WARNUNG: Das regungslose Hängen in einem Gurt kann zu schweren Verletzungen oder sogar Tod führen (Hängetrauma!).
- Die Gebrauchsanleitungen für jeden Ausrüstungsgegenstand, der zusammen mit diesem Produkt verwendet wird, müssen unbedingt befolgt werden.
- Die Gebrauchsanleitungen müssen allen Anwendern dieser Ausrüstung in Landessprache zur Verfügung gestellt werden.
- Bewahren Sie die Gebrauchsanleitung sorgfältig in einem Ordner als künftige Referenz aus, nachdem Sie sie von der Ausrüstung entfernt haben.
- Vergewissern Sie sich, dass die Markierungen auf dem Produkt lesbar sind.

Aussondern von Ausrüstung:

ACHTUNG: Außergewöhnliche Umstände können die Aussonderung eines Produkts nach einer einmaligen Anwendung erforderlich machen (Art und Intensität der Benutzung, Anwendungsbereich: aggressive Umgebungen, Meeresklima, scharfe Kanten, extreme Temperaturen, Chemikalien usw.).
In folgenden Fällen muss ein Produkt ausgesondert werden:
- Seine Lebensdauer wurde überschritten.
- Es wurde einem schweren Sturz oder einer schweren Belastung ausgesetzt.
- Das Produkt fällt bei der PSA-Überprüfung durch. Sie bezweifeln seine Zuverlässigkeit.
- Die vollständige Gebrauchsgeschichte ist nicht bekannt (z. B. ist eine Produktmarkierung unleserlich).
- Das Produkt ist veraltet (Änderung der gesetzlichen Bestimmungen, der Normen oder der technischen Vorschriften, Inkompatibilität mit anderen Ausrüstungsgegenständen usw.).
Zerstören und entsorgen Sie diese Produkte, um ihren weiteren Gebrauch zu verhindern.

Zeichenerklärungen:
A. Unbegrenzte Lebensdauer - B. Temperaturbeständigkeit - C. Vorsichtsmaßnahmen - D. Reinigung - E. Trocknung - F. Lagerung/ Transport - G. Pflege - H. Änderungen/Reparaturen (außerhalb der Petzl-Betriebsstätten nicht zulässig, ausgenommen Ersatzteile) - I. Fragen/ Kontakt

3 Jahre Garantie

Auf Material- und Fabrikationsfehler. Von der Garantie ausgeschlossen sind: normale Abnutzung, Oxidation, Modifikationen oder Nachbesserungen, unsachgemäße Lagerung, unsachgemäße Wartung, Nachlässigkeiten und Anwendungen, für die das Produkt nicht bestimmt ist.

Warnhinweise

1. Unmittelbare Verletzungs- oder Lebensgefahr. 2. Potenzielles Unfall- oder Verletzungsrisiko. 3. Wichtige Information über die Funktionsweise oder die Leistungsangaben Ihres Produkts. 4. Inkompatibilität zwischen Ausrüstungsgegenständen.

Rückverfolgbarkeit und Markierung

a. Entspricht den Anforderungen der PSA-Verordnung. Benannte Stelle für die EU-Baumusterprüfung - b. Nummer der notifizierten Stelle für die Produktionskontrolle dieser PSA - c. Rückverfolgbarkeit: Data Matrix - d. Kompatibler Durchmesser - e. Individuelle Nummer - f. Herstellungsjahr - g. Herstellungsmonat - h. Nummer der Fertigungsreihe - i. Individuelle Produktnummer - j. Normen - k. Lesen Sie die Gebrauchsanleitung aufmerksam durch - l. Modell-Identifizierung - m. Adresse des Herstellers - n. Bruchlast (MBS) - o. Maximale Gebrauchslast (WLL)

IT

Questa nota informativa spiega come utilizzare correttamente il dispositivo. Solo alcune tecniche e utilizzi sono presentati.
I segnali di attenzione vi informano di alcuni potenziali pericoli legati all'utilizzo del dispositivo, ma è impossibile descriverli tutti. Prendete visione degli aggiornamenti e delle informazioni supplementari sul sito Petzl.com.
Voi siete responsabili della considerazione di ogni avviso e dell'utilizzo corretto del dispositivo. L'uso improprio di questo dispositivo causa rischi aggiuntivi. Contattare Petzl in caso di dubbi o difficoltà di comprensione.

1. Campo di applicazione

Carrucola per sistema di recupero EN 12278: 2007.
Dispositivo di protezione individuale (DPI) contro le cadute dall'alto.
Moltiplicatore di ancoraggi PPE-R/11.114_V3.
Carrello per soccorso in teleferica.
REEVE può essere utilizzato per collegare da uno a tre utilizzatori contemporaneamente.
Questa carrucola non è certificata per un utilizzo in Parchi Avventura.
Questo prodotto non deve essere sollecitato oltre i suoi limiti o in qualsiasi altra situazione differente da quella per cui è destinato.

Responsabilità

ATTENZIONE

Le attività che comportano l'utilizzo di questo dispositivo sono per natura pericolose.
Voi siete responsabili delle vostre azioni, delle vostre decisioni e della vostra sicurezza.

Prima di utilizzare questo dispositivo, occorre:
- Leggere e comprendere tutte le istruzioni d'uso.
- Ricevere una formazione adeguata sul suo utilizzo.
- Acquisire familiarità con il dispositivo, imparare a conoscerne le prestazioni e i limiti.
- Comprendere e accettare i rischi indotti.

Il mancato rispetto di una sola di queste avvertenze può essere la causa di ferite gravi o mortali.

Questo prodotto deve essere utilizzato esclusivamente da persone competenti e addestrate o sottoposte al controllo visivo diretto di una persona competente e addestrata.
Voi siete responsabili delle vostre azioni, delle vostre decisioni e della vostra sicurezza e ve ne assumete le conseguenze. Se non siete in grado di assumervi questa responsabilità, o se non avete compreso le istruzioni d'uso, non utilizzare questo dispositivo.

2. Nomenclatura

(1) Corpo, (2) Puleggia, (3) Asse, (4) Flangia mobile, (5) Pulsante di sbloccaggio, (6) Copertura, (7) Rivetto, (8) Gola del rivetto, (9) Foro di collegamento superiore, (10) Foro di collegamento semplice, (11) Foro di collegamento centrale.
Materiali principali: alluminio, acciaio inossidabile, poliammide.

3. Controllo, punti da verificare

La vostra sicurezza è legata all'integrità della vostra attrezzatura.
Petzl raccomanda un controllo approfondito come minimo ogni 12 mesi da parte di una persona competente. Attenzione, l'intensità di utilizzo può comportare un controllo più frequente del DPI. Rispettate le procedure descritte sul sito Petzl.com. Registrate i risultati nella scheda di vita del vostro DPI.

Prima di ogni utilizzo

Verificare sul prodotto l'assenza di fessurazioni, deformazioni, segni, usura, corrosione...
Verificare lo stato delle pulegge e il loro corretto funzionamento.
Verificare lo stato dei sistemi di bloccaggio delle flange mobili e il loro corretto funzionamento.
Verificare che i fori di collegamento non presentino sbavature o bordi taglienti che possono danneggiare gli elementi da collegare.

Durante l'utilizzo

È importante controllare regolarmente lo stato del prodotto e dei suoi collegamenti con gli altri dispositivi del sistema. Assicurarsi del corretto posizionamento dei dispositivi gli uni rispetto agli altri. Attenzione alle situazioni che possono compromettere le prestazioni del prodotto (per esempio corda sporca, errato posizionamento...).

4. Compatibilità

Verificare la compatibilità di questo prodotto con gli altri elementi del sistema nella vostra applicazione (compatibilità = buona interazione funzionale).
Gli elementi utilizzati con la carrucola devono essere conformi alle norme in vigore nel vostro paese (per esempio corde EN 1891).
Il foro di collegamento è compatibile con moschettoni, fettucce o corde.
Attenzione, l'utilizzo prolungato con un connettore può creare un'usura e bordi taglienti pericolosi, se il foro di collegamento viene utilizzato poi con una corda o una fettuccia.
Solo i connettori la cui ghiera misura meno di 18 mm di diametro possono ruotare liberamente nei fori di collegamento semplice.

5. Apertura e chiusura delle carrucole

Attenzione a qualsiasi sfregamento sul pulsante di sbloccaggio.
Attenzione, se compare l'indicatore rosso del pulsante di sbloccaggio, la flangia della carrucola non è bloccata: rischio di apertura involontaria.

6. Precauzioni d'uso

Verificare il posizionamento corretto dei connettori. È possibile utilizzare una barretta CAPTIV per orientare meglio un connettore.

7. Prestazioni

Carico di rottura (su carrucola o su fori di collegamento, vedi disegni 7a e 7b): 36 kN.
Carico massimo di utilizzo:
8 kN su ogni puleggia.
8 kN sulle due pulegge su teleferica.
Efficacia (per una puleggia): F = 1,05 M.
Rendimento (per una puleggia): 95 %.
Il rendimento è misurato su una corda con diametro minimo compatibile con il dispositivo.

8. Esempi d'installazione

8a. Carrello per soccorso in teleferica.
Su due corde di lavoro parallele: affiancare due REEVE una opposta all'altra.
Su teleferica inclinata: utilizzare il foro di collegamento superiore per collegare una delle due corde di controllo. Utilizzare un connettore abbastanza largo per coprire la puleggia senza interferenza (Am'D, WILLIAM).
8b. Carrucola per sistema di recupero.

9. Informazioni supplementari

Questo prodotto è conforme al regolamento (UE) 2016/425 relativo ai dispositivi di protezione individuale. La dichiarazione di conformità UE è disponibile sul sito Petzl.com.
Il rendimento delle carrucole può variare in funzione dello stato della corda: bagnata e/o gelata.
- Prevedere i mezzi di soccorso necessari per intervenire rapidamente in caso di difficoltà.
- L'ancoraggio del sistema deve essere preferibilmente situato al di sopra della posizione dell'utilizzatore e deve rispondere ai requisiti della norma EN 795 (resistenza minima 12 kN).
- In un sistema di arresto caduta, è fondamentale verificare lo spazio libero richiesto sotto l'utilizzatore, prima di ogni utilizzo, per evitare la collisione con il suolo o un ostacolo in caso di caduta.
- Assicurarsi che il punto di ancoraggio sia posizionato correttamente, per ridurre il rischio e l'altezza di caduta.
- Un'imbracatura anticaduta è l'unico dispositivo di presa del corpo che sia consentito utilizzare in un sistema di arresto caduta.
- Un pericolo può sopraggiungere al momento dell'utilizzo di più dispositivi in cui la funzione di sicurezza di uno dei dispositivi può essere compromessa dalla funzione di sicurezza di un altro dispositivo.
- ATTENZIONE PERICOLO, verificare che i prodotti non sfreghino contro materiali abrasivi o parti taglienti.
- Gli utilizzatori devono avere l'idoneità sanitaria per le attività in quota. ATTENZIONE, la sospensione inerte nell'imbracatura può generare gravi disturbi fisiologici o la morte.
- Devono essere rispettate le istruzioni d'uso indicate nelle note informative di ogni dispositivo associato a questo prodotto.
- Le istruzioni d'uso di questo dispositivo devono essere fornite all'utilizzatore e redatte nella lingua del paese in cui il prodotto viene utilizzato.
- Conservare le istruzioni d'uso in un archivio permanente per poterle consultare dopo averle rimosse dal dispositivo.
- Assicurarsi che le marcature sul prodotto siano leggibili.

Eliminazione:

ATTENZIONE, un evento eccezionale può comportare l'eliminazione del prodotto dopo un solo utilizzo (tipo ed intensità di utilizzo, ambiente di utilizzo: ambienti aggressivi, ambienti marini, parti taglienti, temperature estreme, prodotti chimici...).
Il prodotto deve essere eliminato quando:
- Ha superato la sua durata di vita prevista.
- Ha subito una caduta o uno sforzo notevoli.
- Il risultato dei controlli del prodotto non è soddisfacente. Si ha un dubbio sulla sua affidabilità.
- Non si conosce l'intera storia del suo utilizzo (per esempio, una marcatura prodotto illeggibile).
- Quando il suo utilizzo è obsoleto (evoluzione delle leggi, delle normative, delle tecniche o incompatibilità con altri dispositivi...).
Distruggere i prodotti scartati per evitarne un futuro utilizzo.

Pittogrammi:
A. Durata illimitata - B. Temperature tollerate - C. Precauzioni d'uso - D. Pulizia - E. Asciugatura - F. Stoccaggio/trasporto - G. Manutenzione - H. Modifiche/riparazioni (proibite al di fuori degli stabilimenti Petzl salvo pezzi di ricambio) - I. Domande/contatto

Garanzia 3 anni

Contro ogni difetto di materiale o di fabbricazione. Sono esclusi: usura normale, ossidazione, modifiche o ritocchi, cattiva conservazione, manutenzione impropria, negligenze, utilizzi ai quali questo prodotto non è destinato.

Segnali di attenzione

1. Situazione che presenta un rischio imminente di lesione grave o mortale. 2. Esposizione a un rischio potenziale d'incidente o lesione. 3. Informazione importante sul funzionamento o le performance del vostro prodotto. 4. Incompatibilità materiale.

Tracciabilità e marcatura

a. Conforme ai requisiti del regolamento DPI. Ente riconosciuto che interviene per l'esame UE di tipo - b. Numero dell'organismo notificato per il controllo della produzione di questo DPI - c. Tracciabilità: datamatrix - d. Diametro compatibile - e. Numero individuale - f. Anno di fabbricazione - g. Mese di fabbricazione - h. Numero lotto - i. Identificativo individuale - j. Norme - k. Leggere attentamente l'istruzione tecnica - l. Identificazione del modello - m. Indirizzo del fabbricante - n. Carico di rottura (MBS) - o. Carico massimo di utilizzo (WLL)

ES

Este folleto explica cómo utilizar correctamente su equipo. Sólo se presentan algunas utilizaciones y técnicas.
Las señales de advertencia le informan de algunos peligros potenciales relacionados con la utilización de su equipo, pero es imposible describirlos todos. Infórmese de las actualizaciones y de la información complementaria en Petzl.com.
Usted es responsable de tener en cuenta cada una de las advertencias y de utilizar correctamente su equipo. Cualquier mala utilización de este equipo originará peligros adicionales. Contacte con Petzl si tiene dudas o dificultades de comprensión.

1. Campo de aplicación

Polea para sistema de izado EN 12278: 2007.
Equipo de protección individual (EPI) contra las caídas de altura.
Placa multianclajes PPE-R/11.114_V3.
Carro para tirolina en rescate.
La REEVE puede ser utilizada para conectar de uno a tres usuarios simultáneamente.
Esta polea no está certificada para una utilización en RAA (Recorridos Acrobáticos en Altura).
Este producto no debe ser solicitado más allá de sus límites o en cualquier otra situación para la que no esté previsto.

Responsabilidad

ATENCIÓN

Las actividades que implican la utilización de este equipo son por naturaleza peligrosas.
Usted es responsable de sus actos, de sus decisiones y de su seguridad.

Antes de utilizar este equipo, debe:
- Leer y comprender todas las instrucciones de utilización.
- Formarse específicamente en el uso de este equipo.
- Familiarizarse con su equipo y aprender a conocer sus prestaciones y sus limitaciones.
- Comprender y aceptar los riesgos derivados.

El no respeto de una sola de estas advertencias puede ser la causa de lesiones graves o mortales.

Este producto sólo debe ser utilizado por personas competentes y responsables, o que estén bajo el control visual directo de una persona competente y responsable. Usted es responsable de sus actos, de sus decisiones y de su seguridad y asume las consecuencias de los mismos. Si usted no está dispuesto a asumir esta responsabilidad o si no ha comprendido bien las instrucciones de utilización, no utilice este equipo.

2. Nomenclatura

(1) Cuerpo, (2) Roldana, (3) Eje, (4) Placa lateral móvil, (5) Botón de desbloqueo, (6) Tapa, (7) Remache, (8) Garganta del remache, (9) Orificio de conexión superior, (10) Orificio de conexión simple, (11) Orificio de conexión central.
Materiales principales: aluminio, acero inoxidable y poliamida.

3. Control, puntos a verificar

Su seguridad está vinculada a la integridad de su equipo.
Petzl aconseja una revisión en profundidad por parte de una persona competente al menos cada 12 meses. Atención: la intensidad de su utilización le puede llevar a revisar su EPI con más frecuencia. Respete los modos operativos descritos en la página web Petzl.com. Registre los resultados en la ficha de revisión del EPI.

Antes de cualquier utilización

Compruebe que el producto no tenga fisuras, deformaciones, marcas, desgastes, corrosión...
Compruebe el estado de las roldanas y su correcto funcionamiento.
Compruebe el estado de los sistemas de bloqueo de las placas laterales móviles y su correcto funcionamiento.
Compruebe que los orificios de conexión no presenten rebabas o bordes cortantes que podrían dañar los elementos a conectar.

Durante la utilización

Es importante controlar regularmente el estado del producto y de sus conexiones con los demás equipos del sistema. Asegúrese del correcto posicionamiento de los equipos entre sí. Atención a las situaciones que pueden afectar a las prestaciones del producto (por ejemplo, cuerda sucia, posicionamiento incorrecto...).

4. Compatibilidad

Compruebe la compatibilidad de este producto con los demás elementos del sistema en su aplicación (compatibilidad = interacción funcional correcta).
Los elementos utilizados con la polea deben ser conformes con las normas en vigor en su país (por ejemplo, cuerdas EN 1891).
El orificio de conexión es compatible con mosquetones, cintas o cuerdas.
La utilización prolongada con un conector puede crear un desgaste y bordes cortantes peligrosos en el orificio de conexión; ATENCIÓN si este es utilizado después con una cuerda o una cinta.
Sólo los conectores cuyo casquillo mida menos de 18 mm de diámetro pueden girar libremente en los orificios de conexión simple.

5. Apertura y cierre de las poleas

Atención a cualquier rozamiento sobre el botón de desbloqueo.
Atención: si el indicador rojo del botón de desbloqueo es visible, la placa lateral de la polea no está bloqueada: riesgo de apertura intempestiva.

6. Precauciones de utilización

Compruebe la colocación correcta de los conectores. Es posible utilizar una barra CAPTIV para orientar de la mejor forma un conector.

7. Prestaciones

Carga de rotura (sobre polea u orificios de conexión, consulte los dibujos 7a y 7b): 36 kN.
Carga de utilización máxima:
8 kN sobre cada roldana.
8 kN sobre las dos roldanas en tirolina.
Eficacia (para una roldana): F = 1,05 M.
Rendimiento (para una roldana): 95 %.
El rendimiento se mide con una cuerda del diámetro mínimo compatible con el aparato.

8. Ejemplos de instalación

8a. Carro para tirolina en rescate.
Sobre dos cuerdas de trabajo paralelas: yuxtaponga dos REEVE espalda contra espalda.
Sobre tirolina oblicua: utilice el orificio de conexión superior para conectar una de las dos cuerdas de control. Utilice un conector lo suficientemente grande para rodear la roldana sin interferencias (Am'D, WILLIAM).
8b. Polea para sistema de izado.

9. Información complementaria

Este producto es conforme al Reglamento (UE) 2016/425 relativo a los equipos de protección individual. La declaración de conformidad UE está disponible en Petzl.com.
El rendimiento de las poleas puede variar en función del estado de la cuerda: mojada y/o helada.
- Prevea los medios de rescate necesarios para intervenir rápidamente en caso de dificultades.
- El anclaje del sistema tiene que estar situado, preferentemente, por encima de la posición del usuario y debe cumplir con las exigencias de la norma EN 795 (resistencia mínima 12 kN).
- En un sistema anticaídas y antes de cualquier utilización, es esencial comprobar la altura libre requerida por debajo del usuario para evitar cualquier colisión con el suelo o con un obstáculo en caso de caída.
- Asegúrese de que el punto de anclaje esté colocado correctamente para así limitar el riesgo y la altura de la caída.
- Un arnés anticaídas es el único dispositivo de prensión del cuerpo que está permitido utilizar en un sistema anticaídas.
- Un peligro puede sobrevenir cuando se utilizan varios equipos en los que la función de seguridad de uno de los equipos puede verse afectada por la función de seguridad de otro equipo.
- ATENCIÓN PELIGRO: procure que sus productos no rocen con materiales abrasivos o piezas cortantes.
- Los usuarios deben ser aptos desde el punto de vista médico para las actividades en altura. ATENCIÓN: estar suspendido e inerte en un arnés puede provocar problemas fisiológicos graves o la muerte.
- Deben ser respetadas las instrucciones de utilización definidas en las fichas técnicas de cada equipo asociado a este producto.
- Las instrucciones de utilización deben entregarse al usuario de este equipo en el idioma del país de utilización.
- Conserve las instrucciones de utilización archivadas permanentemente para poder consultarlas tras haberlas retirado de su equipo.
- Asegúrese de la legibilidad de los marcados en el producto.

Dar de baja:

ATENCIÓN: un suceso excepcional puede llevarle a dar de baja un producto después de una sola utilización (tipo e intensidad de utilización, entorno de utilización: ambientes agresivos, ambientes marinos, aristas cortantes, temperaturas extremas, productos químicos...).
Un producto debe darse de baja cuando:
- Ha superado su vida útil.
- Ha sufrido una caída o un esfuerzo importante.
- El resultado de las revisiones del producto no es satisfactorio. Duda de su fiabilidad.
- No conoce el historial completo de utilización (por ejemplo, un marcado en el producto ilegible).
- Cuando su utilización es obsoleta (evolución legislativa, normativa, técnica o incompatibilidad con otros equipos...).
Destruya estos productos para evitar una utilización futura.

Pictogramas:
A. Vida útil ilimitada - B. Temperaturas toleradas - C. Precauciones de utilización - D. Limpieza - E. Secado - F. Almacenamiento/transporte - G. Mantenimiento - H. Modificaciones/reparaciones (prohibidas fuera de los talleres de Petzl, excepto las piezas de recambio) - I. Preguntas/contacto

Garantía 3 años

Contra cualquier defecto del material o de fabricación. Se excluye: el desgaste normal, la oxidación, las modificaciones o retoques, el almacenamiento incorrecto, el mantenimiento incorrecto, las negligencias y las utilizaciones para las que este producto no está destinado.

Señales de advertencia

1. Situación que presenta un riesgo inminente de lesión grave o mortal. 2. Exposición a un riesgo potencial de incidente o de lesión. 3. Información importante sobre el funcionamiento o las prestaciones de su producto. 4. Incompatibilidad material.

Trazabilidad y marcado

a. Conforme a los requisitos del Reglamento EPI. Organismo notificado para el examen UE de tipo - b. Número del organismo notificado para el control de la producción de este EPI - c. Trazabilidad: datamatrix - d. Diámetro compatible - e. Número individual - f. Año de fabricación - g. Mes de fabricación - h. Número de lote - i. Identificador individual - j. Normas - k. Lea atentamente la ficha técnica - l. Identificación del modelo - m. Dirección del fabricante - n. Carga de rotura (MBS) - o. Carga de utilización máxima (WLL)

PT

Esta notícia técnica explica como utilizar correctamente o seu equipamento.
Somente algumas das utilizações e técnicas são apresentadas.
Os avisos de alerta informam de alguns perigos potenciais ligados à utilização do equipamento, porém é impossível descrevê-los todos. Tome conhecimento das últimas actualizações e informações complementares em Petzl.com.
É responsável por tomar conhecimento de cada alerta e pela utilização correcta do seu equipamento. Qualquer má utilização deste equipamento pode originar perigos adicionais. Contacte a Petzl se tiver dúvidas ou dificuldades de compreensão.

1. Campo de aplicação

Roldana para sistema de desmultiplicação EN 12278: 2007.
Equipamento de protecção individual (EPI) contra quedas em altura.
Multiplicador de amarrações PPE-R/11.114_V3.
Carrinho para tirolesa em emergência.
REEVE pode ser utilizado para conectar de um a três utilizadores de forma simultânea.
Esta roldana não está certificada para uma utilização PAA (Percurso Acrobático em Altura).
Este produto não deve ser utilizado para além dos seus limites ou em qualquer outra situação para a qual não tenha sido previsto.

Responsabilidade

ATENÇÃO

As actividades que implicam a utilização deste produto são por natureza perigosas.
Você é responsável pelos seus actos, pelas suas decisões e pela sua segurança.

Antes de utilizar este equipamento, deve:
- Ler e compreender todas as instruções de utilização.
- Formar-se especificamente para a utilização deste equipamento.
- Familiarizar-se com o seu equipamento, aprender a conhecer as suas performances e limitações.
- Compreender e aceitar os riscos inerentes.

O desrespeito de um só destes avisos poderá causar ferimentos graves ou mortais.

Este produto não deve ser utilizado senão por pessoas competentes e responsáveis, ou colocado sob o controlo visual directo de uma pessoa competente e responsável.
Você é responsável pelos seus actos, pelas suas decisões, pela sua segurança e assume as consequências. Se você não se sentir apto a assumir essa responsabilidade, ou se não entendeu bem as instruções de utilização, não utilize este equipamento.

2. Nomenclatura

(1) Corpo, (2) Poleia, (3) Eixo, (4) Placa móvel, (5) Botão de destravamento, (6) Capot, (7) Rebite, (8) Ranhura do rebite, (9) Orifício de conexão superior, (10) Orifício de conexão simples, (11) Orifício de conexão central.
Materiais principais: alumínio, aço inoxidável, poliamida.

3. Inspecção, pontos a verificar

A sua segurança está ligada à integridade do seu equipamento.
A Petzl aconselha uma verificação aprofundada por uma pessoa competente no mínimo todos os 12 meses. Atenção, uma utilização intensa pode levá-lo a verificar com maior frequência o seu EPI. Respeite os modos de operação descritos no site Petzl.com. Registe os resultados da inspecção na ficha de acompanhamento do seu EPI.

Antes de qualquer utilização

No produto, verifique a ausência de fissuras, deformação, marcas, desgaste, corrosão…
Verifique o estado das poleias e o seu bom funcionamento.
Verifique o estado dos sistemas de travamento das placas móveis e o seu bom funcionamento.
Verifique que os orifícios de conexão não apresentam sujidade ou arestas cortantes susceptíveis de danificar os elementos a conectar.

Durante a utilização

É importante controlar regularmente o estado do produto e as suas conexões com os outros equipamentos do sistema. Assegure-se do posicionamento correcto dos equipamentos uns em relação aos outros. Cuidado com as situações que podem afectar as performances do produto (por exemplo corda suja, mau posicionamento...).

4. Compatibilidade

Verifique a compatibilidade deste produto com os outros elementos do sistema na sua aplicação (compatibilidade = boa interacção funcional).
Os elementos utilizados com a sua roldana devem estar conformes às normas em vigor no seu país (cordas EN 1891 por exemplo).
O orifício de conexão é compatível com mosquetões, fitas ou cordas.
Atenção, a utilização prolongada com um conector pode criar um desgaste e arestas cortantes perigosas se o orifício de conexão for utilizado depois com uma corda ou com uma fita.
Somente os conectores cujo anel medir menos de 18 mm de diâmetro podem girar livremente nos orifícios de conexão simples.

5. Abertura e fecho das roldanas

Cuidado com qualquer atrito no botão de destravamento.
Atenção, se o indicador vermelho do botão de destravamento estiver à vista, a placa da roldana não está travada: risco de abertura involuntária.

6. Precauções de utilização

Verifique a colocação correcta dos conectores. É possível utilizar uma barra CAPTIV para orientar da melhor forma um conector.

7. Performances

Carga de ruptura (em roldana ou em orifícios de conexão, ver desenhos 7a e 7b): 36 kN.
Carga máxima de utilização:
8 kN em cada poleia.
8 kN nas duas poleias em tirolesa.
Eficácia (para uma poleia): F = 1,05 M.
Rendimento (para uma poleia): 95 %.
O rendimento é medido numa corda no diâmetro mínimo compatível com o aparelho.

8. Exemplos de instalação

8a. Carrinho para tirolesa em emergência.
Em duas cordas de trabalho paralelas: justaponha dois REEVE de costas voltadas.
Em tirolesa oblíqua: utilize o orifício de conexão superior para conectar um das duas cordas de controlo. Utilize um conector largo o suficiente para enfiar a poleia sem interferência (Am'D, WILLIAM).
8b. Roldana para sistema de desmultiplicação.

9. Informações complementares

Este produto está conforme o regulamento (UE) 2016/425 relativamente aos equipamentos de protecção individual. A declaração de conformidade UE está disponível em Petzl.com.
O rendimento das roldanas pode variar em função do estado da corda: molhada e/ou gelada.
- Preveja os meios de resgate necessários para intervir rapidamente em caso de dificuldades.
- A amarração do sistema deve estar de preferência situada acima da posição do utilizador e responder às exigências EN 795 (resistência mínima 12 kN).
- Num sistema antiquedas, é essencial verificar o espaço livre necessário sob o utilizador, antes de cada utilização, afim de evitar qualquer colisão com o solo ou com um obstáculo, em caso de queda.
- Certifique-se que o ponto de amarração esteja correctamente posicionado, afim de limitar o risco e a altura de queda.
- Um arnês antiquedas é o único dispositivo de preensão do corpo que é permitido utilizar num sistema antiquedas.
- Pode ocorrer uma situação perigosa quando se utilizam vários equipamentos em que a função de segurança de um dos equipamentos pode ser afectada pela função de segurança de outro equipamento.
- ATENÇÃO PERIGO, verifique que os produtos não sejam sujeitos a atritos com materiais abrasivos ou peças cortantes.
- Os utilizadores devem estar clinicamente aptos para as actividades em altura. ATENÇÃO, estar suspenso e inerte num arnês pode desencadear perturbações fisiológicas graves ou a morte.
- As instruções de utilização definidas nos informativos de cada equipamento associado a este produto devem ser respeitadas.
- As instruções de utilização devem ser fornecidas ao utilizador deste equipamento no idioma do país de utilização.
- Guarde as instruções de utilização num dossier permanente para poder consultá-las depois de as ter retirado do seu equipamento.
- Assegure-se da legibilidade das marcações no produto.

Descartar um equipamento:

ATENÇÃO, uma ocorrência excepcional pode levar ao descarte de um produto após uma só utilização (tipo e intensidade de utilização, ambiente de utilização: ambientes agressivos, ambientes marinhos, arestas cortantes, temperaturas extremas, produtos químicos...).
Um produto deve ser descartado quando:
- Ultrapassou o seu tempo de vida útil.
- Foi sujeito a uma queda ou a um esforço importante.
- O resultado das verificações do produto não for satisfatório. Tiver uma dúvida sobre a sua fiabilidade.
- Não conhecer o seu histórico de utilização completo (por exemplo, uma marcação de um produto ilegível).
- Quando a sua utilização for obsoleta (evolução legislativa, normativa, técnica ou incompatibilidade com outros equipamentos...).
Destrua esses produtos para evitar uma futura utilização.

Pictogramas:
A. Duração de vida ilimitada - B. Temperaturas toleradas - C. Precauções de utilização - D. Limpeza - E. Secagem - F. Armazenamento/transporte - G. Manutenção - H. Modificações/reparações (interditas fora das oficinas Petzl salvo peças de substituição) - I. Questões/contacto

Garantia 3 anos

Contra qualquer defeito de material ou fabrico. Estão excluídos: desgaste normal, oxidação, modificações ou retoques, mau armazenamento, má manutenção, negligências, utilizações para as quais este produto não está destinado.

Avisos de alerta

1. Situação que apresenta risco iminente de ferimento grave ou mortal. 2. Exposição a um risco potencial de incidente ou ferimento. 3. Informação importante sobre o funcionamento ou as performances do seu produto. 4. Incompatibilidade de materiais.

Rastreio e marcações

a. Conforme às exigências do regulamento EPI. Organismo notificado interveniente para o exame UE de tipo - b. Número do organismo notificado para o controlo de produção deste EPI - c. Rastreio: datamatrix - d. Diâmetro compatível - e. Número individual - f. Ano de fabrico - g. Mês de fabrico - h. Número de lote - i. Identificador individual - j. Normas - k. Ler atentamente a notícia técnica - l. Identificação do modelo - m. Endereço do fabricante - n. Carga de ruptura (MBS) - o. Carga máxima de utilização (WLL)

NL

In deze bijsluiter wordt uitgelegd hoe u uw materiaal juist moet gebruiken. Er komen hierin slechts enkele technieken en toepassingen aan bod.
De waarschuwingsborden geven u bepaalde mogelijke gevaren aan rond het gebruik van uw materiaal, maar we kunnen hier uiteraard niet alles behandelen. Lees daarom de nieuwste updates en aanvullende info op Petzl.com.
U bent zelf verantwoordelijk om met elke waarschuwing rekening te houden en uw materiaal juist te gebruiken. Elk verkeerd gebruik van dit materiaal zal aan de oorsprong liggen van bijkomende gevaren. Neem bij twijfel of onduidelijkheden contact op met Petzl.

1. Toepassingsveld

Katrol voor hijssysteem EN 12278: 2007.
Persoonlijk beschermingsmiddel (PBM) tegen hoogtevallen.
Verankeringsvermenigvuldiger PPE-R/11.114_V3.
Katrolapparaat voor horizontaal gespannen kabel of touw.
De REEVE kan worden gebruikt om een tot drie gebruikers tegelijk te verbinden.
Deze katrol is niet gecertificeerd voor een gebruik in avonturenparken.
Dit product mag niet méér belast worden dan toegelaten en mag niet gebruikt worden in situaties waarvoor het niet bedoeld is.

Verantwoordelijkheid

LET OP

De activiteiten die het gebruik van deze uitrusting vereisen, zijn van nature gevaarlijk.
U staat zelf in voor uw daden, beslissingen en veiligheid.

Voordat u deze uitrusting gebruikt, moet u:
- Alle gebruiksinstructies lezen en begrijpen.
- Een aangepaste training volgen voor het gebruik van deze uitrusting.
- Zich vertrouwd maken met uw uitrusting, en de prestaties en beperkingen ervan leren kennen.
- De inherente risico's begrijpen en aanvaarden.

Het niet-respecteren van een van deze waarschuwingen kan leiden tot ernstige of dodelijke verwondingen.

Dit product mag enkel gebruikt worden door (personen die onder direct visueel toezicht staan van) bevoegde en beraden personen.
U staat zelf in voor uw daden, beslissingen en veiligheid, en neemt dan ook persoonlijk de gevolgen op zich. Indien u niet in staat bent om deze verantwoordelijkheid op u te nemen of de gebruiksinstructies niet goed begrepen hebt, gebruik deze uitrusting dan niet.

2. Terminologie van de onderdelen

(1) Body, (2) Blokschijf, (3) As, (4) Mobiele flank, (5) Ontgrendelknop, (6) Kapje, (7) Klinknagel, (8) Geul van de klinknagel, (9) Bovenste verbindingsoog, (10) Enkel verbindingsoog, (11) Centraal verbindingsoog.
Voornaamste materialen: aluminium, roestvrij staal, polyamide.

3. Check: te controleren punten

Uw veiligheid is afhankelijk van uw volledige uitrusting.
Petzl beveelt op zijn minst een grondige 12-maandelijkse controle door een bevoegd persoon aan. Let op: een intensiever gebruik kan ervoor zorgen dat u uw PBM vaker moet controleren. Leef de gebruiksregels na zoals vermeld op Petzl.com. Noteer de resultaten op de fiche van uw PBM.

Vóór elk gebruik

Zie het product na op de afwezigheid van scheuren, vervormingen, vlekken, slijtage, corrosie ...
Controleer de staat van de blokschijven en de goede werking ervan.
Controleer de staat en de werking van de vergrendelsystemen van de mobiele flanken.
Zie de verbindingsogen na op onzuiverheden of scherpe randen die de te verbinden elementen kunnen beschadigen.

Tijdens het gebruik

Het is belangrijk om regelmatig de staat van het product te controleren, alsook zijn verbindingen met de andere onderdelen van het systeem. Zorg ervoor dat alle elementen goed geplaatst zijn ten opzichte van elkaar. Let op voor situaties die de prestaties van het product kunnen beïnvloeden (bv. vuil touw, slechte positionering).

4. Verenigbaarheid

Gelieve na te zien of dit product compatibel is met de andere elementen van het systeem in uw toepassing (compatibiliteit = een goede functionele interactie).
De elementen die u samen met uw katrol gebruikt, moeten voldoen aan de normen die van kracht zijn in uw land (bv. touwen EN 1891).
Het verbindingsoog is compatibel met karabiners, bandlussen of touwen.
Let op: het langdurige gebruik met een karabiner kan slijtage en scherpe randen veroorzaken, wat gevaarlijk is als u het verbindingsoog daarna met een touw of bandlus gebruikt.
Enkel karabiners met een ring met een diameter van minder dan 18 mm kunnen vrij in de enkele verbindingsogen bewegen.

5. De katrollen openen en sluiten

Let op voor wrijvingen op de ontgrendelknop.
Let op: als de rode indicator van de ontgrendelknop zichtbaar wordt, is de flank van de katrol niet vergrendeld: gevaar dat hij ongewild open gaat.

6. Gebruiksvoorschriften

Controleer de juiste plaatsing van de karabiners. U kunt een CAPTIV beugel gebruiken om een karabiner beter te richten.

7. Prestatievermogen

Breuklast (op katrol of verbindingsogen, zie schema's 7a en 7b): 36 kN.
Maximale gebruikslast:
8 kN op elke blokschijf.
8 kN op de twee blokschijven op een horizontaal gespannen kabel of touw.
Doeltreffendheid (voor een blokschijf): F = 1,05 M.
Rendement (voor een blokschijf): 95 %.
Het rendement wordt berekend op een touw met de minimale diameter die compatibel is met het apparaat.

8. Voorbeelden van installaties

8a. Katrolapparaat voor horizontaal gespannen kabel of touw.
Op twee parallelle werktouwen: plaats twee REEVE's rug aan rug naast elkaar.
Op een schuin horizontaal gespannen kabel of touw: gebruik het bovenste verbindingsoog om een van de twee controletouwen te verbinden. Gebruik een voldoende grote karabiner die over de blokschijf past, zonder deze te hinderen (Am'D, WILLIAM).
8b. Katrol voor hijssysteem.

9. Extra informatie

Dit product is conform de verordening (EU) 2016/425 betreffende persoonlijke beschermingsmiddelen. De EU-conformiteitsverklaring is beschikbaar op Petzl.com.
Het rendement van de katrollen kan variëren naargelang de staat van het touw: nat en/of bevroren.
- Voorzie de nodige reddingsmogelijkheden om snel te kunnen reageren bij eventuele moeilijkheden.
- De verankering van het systeem bevindt zich bij voorkeur boven de positie van de gebruiker en moet voldoen aan de vereisten van de norm EN 795 (minimale weerstand van 12 kN).
- In een valstopsysteem is het van essentieel belang dat u vóór elk gebruik nagaat dat er onder de gebruiker de nodige vrije ruimte is, zodat elke botsing met de grond of een hindernis bij een val vermeden wordt.
- Zorg voor de juiste positionering van het verankeringspunt om het risico op en de hoogte van een val te beperken.
- In een valstopsysteem is enkel het gebruik van een antivalgordel toegelaten als verbinding naar het lichaam.
- Er kan zich een gevaar voordoen tijdens het gebruik van meerdere uitrustingen waarbij de veiligheidsfunctie van een van de apparaten kan beïnvloed worden door de veiligheidsfunctie van een ander apparaat.
- LET OP - GEVAAR: zie erop toe dat uw producten niet schuren over ruwe oppervlakken of scherpe randen.
- De gebruikers moeten medisch geschikt zijn voor activiteiten op hoogte. LET OP: onbeweeglijk hangen in een gordel kan ernstige fysiologische letsels of de dood veroorzaken.
- De gebruiksinstructies, bepaald in de bijsluiter van elke uitrusting geassocieerd met dit product, moeten worden gerespecteerd.
- De gebruiksinstructies moeten geleverd worden aan de gebruiker van deze uitrusting in de taal van het land van gebruik.
- Houd de gebruiksinstructies in een permanente map bij, zodat u deze later nog kunt raadplegen wanneer u ze van uw materiaal verwijderd hebt.
- Zorg ervoor dat de markeringen op het product goed leesbaar zijn.

Afschrijven:

LET OP: een uitzonderlijk voorval kan u ertoe brengen het product af te schrijven na één enkel gebruik (type en intensiteit van gebruik, gebruiksomgeving: agressieve milieus, zeewater, scherpe randen, extreme temperaturen, chemische producten ...).
Een product moet worden afgeschreven wanneer:
- De levensduur overschreden is.
- Het een belangrijke val of belasting heeft ondergaan.
- Het resultaat van de controles van het product geen voldoening geeft. U twijfelt aan de betrouwbaarheid ervan.
- U zijn volledige gebruikshistoriek niet kent (bv. een onleesbare markering op het product).
- Het product in onbruik is geraakt (wijziging van de wetgeving, normen of technieken, onverenigbaarheid met de andere delen van de uitrusting ...).
Vernietig deze afgeschreven producten om een verder gebruik te vermijden.

Pictogrammen:
A. Onbeperkte levensduur - B. Toegelaten temperatuur - C. Gebruiksvoorschriften - D. Reiniging - E. Droging - F. Berging/transport - G. Onderhoud - H. Veranderingen/herstellingen (verboden buiten de Petzl ateliers, behalve voor vervangstukken) - I. Vragen/contact

3 jaar garantie

Voor fabricage- of materiaalfouten. Met uitzondering van: normale slijtage, oxidatie, veranderingen of aanpassingen, slechte berging, slecht onderhoud, nalatigheid of toepassingen waarvoor dit product niet bestemd is.

Waarschuwingsborden

1. Situatie die een dreigend risico op een ernstige of dodelijke verwonding inhoudt. 2. Blootstelling aan een mogelijk risico op een incident of verwonding. 3. Belangrijke informatie over de werking of de prestaties van uw product. 4. Niet compatibel met ander materiaal.

Markering en tracering

a. Conform de vereisten van de verordening betreffende PBM's. Erkend keuringsorganisme dat zich uitspreekt over het EU type-examen - b. Nummer van de bevoegde instantie die de productie van dit PBM controleert - c. Tracering: datamatrix - d. Compatibele diameter - e. Individueel nummer - f. Fabricagejaar - g. Fabricagemaand - h. Lotnummer - i. Individuele identificatie - j. Normen - k. Lees aandachtig de technische bijsluiter - l. Identificatie van het model - m. Adres van de fabrikant - n. Breuklast (MBS) - o. Maximale gebruikslast (WLL)

DK

Brugsanvisningen indeholder forklaringer på, hvordan udstyret anvendes korrekt. Kun enkelte anvendelser og teknikker er beskrevet.
Advarselskiltene informerer dig om nogle potentielle risici, som er forbundet med anvendelsen af udstyret, men det er umuligt at beskrive dem alle. Du kan finde opdateringer og flere oplysninger på Petzl.com.
Du er selv ansvarlig for at tage højde for alle advarslerne og anvende udstyret korrekt. En forkert anvendelse af udstyret kan forårsage yderligere risici. Kontakt Petzl, hvis du er i tvivl eller har svært ved at forstå brugsanvisningen.

1. Anvendelsesområde

EN 12278: 2007 rebrulle til hejsesystem.
Personligt værnemiddel (PV) anvendt til faldsikring.
PPE-R/11.114_V3 forankringsplade.
Tovbanevogn til svævebaner ved redning.
REEVE kan anvendes til at forbinde en til tre brugere samtidigt.
Denne rebrulle er ikke certificeret til brug i klatreparker.
Produktet må ikke overbelastes eller bruges til andre formål end det, produktet er bestemt til.

Ansvar

ADVARSEL

De aktiviteter, som indebærer anvendelse af dette udstyr, er forbundet med risici og er dermed farlige.
Du er ansvarlig for dine egne handlinger, beslutninger og sikkerhed.

Før anvendelse af dette udstyr, skal du:
- Læse og forstå alle instruktionerne i brugsanvisningen.
- Få specifik træning i korrekt anvendelse af udstyret.
- Blive bekendt med udstyret, dets ydeevne og begrænsninger.
- Forstå og acceptere risikoen forbundet med udstyret.

Manglende overholdelse af én eller flere af disse advarsler kan resultere i alvorlige kvæstelser eller dødsfald.

Udstyret bør kun benyttes af kompetente og erfarne personer, eller under direkte opsyn af en kompetent og erfaren person.
Du er ansvarlig for dine handlinger, beslutninger og sikkerhed, og du må påtage dig ansvaret for konsekvenserne heraf. Du må ikke bruge udstyret, hvis du ikke er i stand til at påtage dig dette ansvar, eller hvis du ikke forstår hele brugsanvisningen.

2. Fortegnelse over delene

(1) Ramme, (2) Hjul, (3) Aksel, (4) Bevægelig sideplade, (5) Oplåsningsknap, (6) Beskyttelse, (7) Hængsel, (8) Hængselrille, (9) Øvre fastgørelseshul, (10) Enkel fastgørelseshul, (11) Midterste fastgørelseshul.
Hovedmaterialer: aluminium, rustfrit stål, polyamid.

3. Kontrolpunkter

Din sikkerhed afhænger af, at udstyret er fuldstændig funktionsdygtigt.
Petzl anbefaler, at udstyret efterses indgående af en kompetent person mindst én gang hver 12. måned. Advarsel: Afhængig af brugens omfang kan du være nødt til at kontrollere dit personlige værnemiddel hyppigere. Fremgangsmåder beskrevet på Petzl.com bør overholdes. Registrer resultaterne i logbogen for dit personlige værnemiddel (PV).

Før enhver anvendelse

Kontroller produktet for revner, deformationer, mærker, slitagespor, korrosion, osv.
Kontroller, at hjulene er i god stand og fungerer korrekt.
Kontroller de bevægelige sidepladers låsesystemer og funktion.
Kontroller, at fastgørelseshullerne er uden grater og skarpe kanter, som kan ødelægge fastgørelsesudstyret.

Under anvendelsen

Det er vigtigt, at produktets tilstand og forbindelser til andet udstyr fra sikringssystemet kontrolleres regelmæssigt. Kontroller, at delene i udstyret sidder rigtigt i forhold til hinanden. Vær opmærksom på situationer, som kan påvirke produktets ydeevne (f.eks. snavset reb, forkert placering...).

4. Kompatibilitet

Kontroller, at produktet er foreneligt med det øvrige udstyr fra sikringssystemet for den valgte aktivitet (forenelighed = de benyttede værnemidler fungerer godt indbyrdes).
Det udstyr, som anvendes sammen med rebrullen, skal opfylde de gældende standarder i dit land (f.eks. EN 1891 reb).
Fastgørelseshullet er kompatibelt med karabiner, slynger og reb.
Advarsel: Når et forbindelsesled bruges i en længere periode, kan der opstå slitage og skarpe kanter, hvilket kan være farligt, hvis forbindelseshullet anvendes senere med et reb eller en slynge.
Kun karabiner, som har en låsering med en diameter på under 18 mm, kan dreje frit i de enkle forbindelseshuller.

5. Åbning og lukning af rebruller

Vær forsigtig i tilfælde af friktion på oplåsningsknappen.
Advarsel: Hvis den røde låseindikator på oplåsningsknappen er synlig, betyder det, at rebrullens sideplade ikke er låst, og der vil være risiko for uønsket åbning.

6. Forholdsregler for brug

Kontroller, at forbindelsesleddene er placeret korrekt. Det er muligt at bruge en CAPTIV positionsbøjle for at positionere forbindelsesleddet bedst muligt.

7. Ydeevne

Brudbelastning (på rebrulle og på fastgørelseshuller, se tegninger 7a og 7b): 36 kN.
Maksimal arbejdsbelastning:
8 kN på hvert hjul.
8 kN på begge hjul på svævebanen.
Hejsningens effekt (for hvert hjul): F = 1,05 M.
Effektivitet (for hvert hjul): 95 %.
Effektivitet måles på et reb med den mindste diameter, der er kompatibel med anordningen.

8. Installationseksempler

8a. Tovbanevogn til svævebaner ved redning.
På to parallelle arbejdsreb: Sæt to REEVE sammen (bagside mod bagside).
På en skrå svævebane: Anvend det øvre fastgørelseshul for at fastgøre et af de to kontrolreb. Anvend et forbindelsesled, der er tilstrækkelig bredt og kan sidde oven over hjulet uden gnidning (Am'D, WILLIAM).
8b. Rebrulle til hejsesystem.

9. Supplerende oplysninger

Dette produkt er i overensstemmelse med forordning (EU) 2016/425 om personlige værnemidler. EU-overensstemmelseserklæringen er tilgængelig på Petzl.com.
Rebrullerens effektivitet kan variere afhængig af rebets tilstand: vådt og/eller frossent.
- Du skal have de nødvendige redningsmidler til rådighed og hurtigt kunne gribe ind, hvis der opstår vanskeligheder.
- Sikringssystemets ankerpunkt bør helst befinde sig over brugeren og skal være i overensstemmelse med EN 795 (minimumsbrudstyrke på 12 kN).
- I et faldsikringssystem er det vigtigt at sikre sig, at der før enhver anvendelse er tilstrækkeligt frirum under brugeren for at forhindre, at brugeren kolliderer med jorden eller en forhindring i tilfælde af fald.
- Sørg altid for, at ankerpunktet er placeret korrekt for at begrænse risici og faldlængde.
- En faldsikringssele er det eneste tilladte værnemiddel, som må bruges til at opfange fald i et faldsikringssystem.
- Der kan opstå fare ved at bruge flere værnemidler, hvor det ene værnemiddels sikkerhedsfunktion påvirker det andet værnemiddels sikkerhedsfunktion.
- ADVARSEL - FARE: Du skal sikre dig, at udstyret ikke gnider mod slidende overflader eller skarpe kanter.
- Brugerne skal være erklæret raske og egnet til aktiviteter i højden. ADVARSEL: At hænge bevidstløs i en sele kan medføre alvorlige fysiske skader eller i værste tilfælde døden.
- Instruktionerne i brugsanvisningen for hvert udstyr, som supplerer produktet, skal følges.
- Der skal vedlægges en brugsanvisning af produktet i det sprog der tales i det land, hvor produktet anvendes.
- Opbevar brugsanvisningen et permanent sted for at kunne læse den, når den er blevet fjernet fra udstyret.
- Kontroller, at mærkningerne på produktet er læselige.

Kassering af udstyr:

ADVARSEL: I særlige tilfælde kan du være nødsaget til at kassere produktet efter kun én enkelt anvendelse, afhængig af produktets type og anvendelsen af produktet, samt det miljø, hvori produktet anvendes (ætsende miljø, havmiljø), eller som følge af skarpe kanter, ekstreme temperaturer, kemiske produkter, m.m.
Kassér øjeblikkeligt produktet, hvis:
- Dets levetid er udløbet.
- Det har været udsat for et stort fald eller belastning.
- Resultaterne af inspektionen ikke er tilfredsstillende. Du er i tvivl om produktets pålidelighed.
- Du kender ikke udstyrets tidligere anvendelser til fulde (f.eks. en ulæselig produktmærkning).
- Når udstyret vurderes som ikke længere anvendeligt (som følge af ændringer i lovgivningen, standarder, teknikker eller inkompatibilitet med andet udstyr, osv.).
Skaf dig af med kasseret udstyr for at undgå yderligere anvendelse.

Piktogrammer:
A. Levetid: ubegrænset - B. Tilladelige temperaturer - C. Sædvanlige forholdsregler - D. Rensning - E. Tørring - F. Opbevaring/transport - G. Vedligeholdelse - H. Ændringer/reparationer (skal udføres af Petzl undtagen udskiftning af reservedele) - I. Spørgsmål/kontakt

3-års garanti

Imod alle defekter i materialer og fremstilling. Garantien dækker ikke: normal slitage, oxidering, ændringer, udbedringer, forkert opbevaring, dårlig vedligeholdelse og anvendelser, som produktet ikke er bestemt til.

Advarselsskilte

1. Situation med overhængende risiko, som kan føre til dødsfald eller alvorlige kvæstelser. 2. Potentiel faresituation, som kan føre til mindre alvorlige kvæstelser. 3. Vigtig information om produktets funktion og ydeevne. 4. Inkompatibelt.

Sporbarhed og mærkning

a. Opfylder kravene i PV-forordningen. Bemyndiget organ, som udfører EU-typeafprøvning - b. Identifikationsnummer for det bemyndigede organ, som kontrollerer produktionen af dette PV - c. Sporbarhed: datamatrix - d. Kompatibel diameter - e. Individuelt nummer - f. Fremstillingsår - g. Fremstillingsmåned - h. Batchnummer - i. Individuel reference - j. Standarder - k. Læs brugsanvisningen grundigt - l. Modelreference - m. Producentens adresse - n. Brudbelastning (MBS) - o. Maksimal arbejdsbelastning (WLL)

SE

Dessa instruktioner förklarar hur du använder din utrustning korrekt. Endast vissa tekniker och användningsområden är beskrivna.
Varningssymbolerna ger information om några potentiella risker relaterade till användning av utrustningen, det är omöjligt att beskriva alla. Gå in på Petzl.com för uppdateringar och ytterligare information.
Du är själv ansvarig för att beakta varje varning och använda utrustningen korrekt.
Felanvändning av denna utrustning skapar ytterligare faror. Kontakta Petzl om du är osäker på eller har svårt att förstå dessa instruktioner.

1. Användningsområden

Block för hissningssystem (EN 12278: 2007).
Personlig skyddsutrustning (PPE) som används vid risk för fall från hög höjd.
Riggningsplatta (PPE-R/11.114_V3).
Vagnblock för sträckta linor vid räddningsinsatser.
Upp till tre användare kan vara inkopplade i REEVE på en och samma gång.
Det här blocket är inte godkänt för användning i äventyrsparker.
Denna produkt får inte belastas över sin hållfasthetsgräns eller användas till ändamål den inte är avsedd för.

Ansvar

VARNING

Aktiviteter där denna typ av utrustning används är alltid riskfyllda.
Du ansvarar själv för dina egna handlingar, dina beslut och din säkerhet.

Innan du använder denna utrustning måste du
- läsa och förstå samtliga användarinstruktioner
- få särskild övning i hur utrustningen ska användas
- lära känna utrustningens egenskaper och begränsningar
- förstå och godta befintliga risker.

Om dessa varningar ignoreras kan det medföra allvarliga skador eller dödsfall.

Denna produkt får endast användas av kompetenta och ansvarsfulla personer eller av personer som övervakas av en kompetent och ansvarsfull person.
Du ansvarar själv för dina egna handlingar, dina beslut och din säkerhet och är medveten om konsekvenserna av dessa. Använd inte produkten om du inte kan eller har möjlighet att ta detta ansvar eller denna risk, eller inte förstår någon av dessa instruktioner.

2. Utrustningens delar

(1) Kropp, (2) Skiva, (3) Axel, (4) Rörlig sidoplatta, (5) Öppningsknapp, (6) Hölje, (7) Nit, (8) Nitskåra, (9) Övre inkopplingshål, (10) Enskilt inkopplingshål, (11) Centralt inkopplingshål.
Huvudsakliga material: aluminium, rostfritt stål, nylon.

3. Inspektion och punkter att kontrollera

Din säkerhet är beroende av skicket på din utrustning.
Petzl rekommenderar en utförlig inspektion utförd av en kompetent person minst var 12:e månad. VARNING: Din frekvens på användningen kan påverka ditt behov av att inspektera din personliga skyddsutrustning (PPE) mer frekvent. Följ anvisningarna beskrivna på Petzl.com. Dokumentera resultaten i besiktningsformuläret för PPE.

Före varje användningstillfälle

Kontrollera att produkten är fri från sprickor, deformationer, märken, slitage, rost osv.
Kontrollera att skivorna är i gott skick och fungerar som de ska.
Kontrollera att låssystemen på de rörliga sidoplattorna är i gott skick och fungerar som de ska.
Kontrollera att inkopplingshålen inte har några grader eller vassa kanter som kan skada den utrustning som kopplas in.

Under användning

Det är viktigt att regelbundet kontrollera produktens skick och dess förbindelsepunkter med andra delar i utrustningen. Se till att de olika delarna i utrustningen är korrekt placerade i förhållande till varandra. Var uppmärksam på omständigheter som kan påverka produktens prestanda (t.ex. smutsiga rep, bristfällig positionering osv.).

4. Kompatibilitet

Kontrollera att denna produkt är kompatibel med andra delar i det system som används (kompatibel = fungerar bra ihop).
Utrustning som används tillsammans med blocket måste följa de standarder som finns i det land där den används (t.ex. EN 1891-rep).
Inkopplingshålet kan användas till karbiner, slingor eller rep.
VARNING: Långvarig användning med en karbin kan skapa slitage och vassa kanter, vilket utgör en risk om samma inkopplingshål sedan används med ett rep eller en slinga.
Endast karbiner med en låshylsa på mindre än 18 mm i diameter kan passera genom de enskilda inkopplingshålen.

5. Öppna och stänga blocket

Var försiktig så att ingenting skrapar mot öppningsknappen.
VARNING: Om den röda indikatorn på öppningsknappen är synlig är blockets sidoplatta inte låst och det finns risk för att den öppnas av misstag.

6. Försiktighetsåtgärder vid användning

Kontrollera att karbinerna sitter som de ska. En CAPTIV-stång kan användas för optimal positionering av karbinen.

7. Specifikationer

Brottstyrka (för block eller inkopplingshål, se figur 7a och 7b): 36 kN.
Maximal arbetsbelastning:
8 kN på varje skiva.
8 kN på båda skivorna (sträckt lina).
Effektivitet (för en skiva): F = 1,05 M.
Effektivitet (för en skiva): 95 %.
Effektiviteten mäts med ett rep vars diameter motsvarar den minsta diameter som är kompatibel med utrustningen.

8. Installationsexempel

8a. Vagnblock för sträckta linor vid räddningsinsatser.
På två parallella arbetslinor: Placera två REEVE rygg mot rygg.
På en sluttande, sträckt lina: Använd det övre inkopplingshålet för att fästa en av de två kontrollinorna. Använd en karbin som är stor nog för att kunna passera över skivan utan störningar (t.ex. Am'D eller WILLIAM).
8b. Block för hissningssystem.

9. Ytterligare information

Denna produkt uppfyller kraven i EU:s förordning 2016/425 om personlig skyddsutrustning. EU-försäkran om överensstämmelse finns på Petzl.com.
Blockets effektivitet kan variera beroende på repets skick, till exempel om repet är blött och/eller isigt.
- Du måste ha en räddningsplan och medel för att snabbt genomföra den om problem skulle uppstå vid användning av denna utrustning.
- Systemets förankringspunkt bör helst vara ovanför användaren och ska uppfylla kraven i standarden EN 795 (minsta hållfasthet 12 kN).
- I ett fallskyddssystem är det viktigt att kontrollera den erforderliga frihöjden under användaren före varje användningstillfälle, för att undvika kollision med marken eller ett hinder vid ett eventuellt fall.
- Se till att förankringspunkten är korrekt placerad för att minska risken för och längden av ett fall.
- En fallskyddssele är den enda tillåtna utrustningen för att stötta kroppen i ett fallskyddssystem.
- När flera olika utrustningsdelar används ihop kan en farlig situation uppstå när ena delens säkerhetsfunktion påverkas av säkerhetsfunktionen hos en annan del.
- VARNING – FARA: Se till att produkterna inte skrapar mot skrovliga eller vassa ytor.
- Användarna måste vara friska och i skick att utföra aktiviteter på hög höjd.
VARNING: Att hänga fritt i sele utan att röra på sig kan leda till allvarliga skador eller dödsfall.
- Användarinstruktionerna för varje del i utrustningen som används ihop med denna produkt måste följas.
- Användarinstruktioner för denna utrustning måste finnas tillgängliga på det språk som talas i det land där produkten ska användas.
- Förvara användarinstruktionerna i ett permanent referensarkiv efter att de har avlägsnats från utrustningen.
- Se till att märkningarna på produkten är läsliga.

När produkten inte längre ska användas:

VARNING: I extremfall kan produkten behöva kasseras efter ett enda användningstillfälle, beroende på hur och var den använts och vad den utsatts för (tuffa miljöer, havsmiljöer, vassa kanter, extrema temperaturer, kemikalier, osv.).
Produkten måste kasseras när
- den har nått gränsen för sin livslängd
- den har blivit utsatt för ett större fall eller kraftig belastning
- den inte klarar inspektionen och du tvivlar på dess skick
- du inte helt och hållet känner till dess historia (t.ex. på grund av olösliga produktmärkningar)
- den blir omodern pga ändringar i lagstiftningen, nya standarder eller ny teknik eller är inkompatibel med annan utrustning.
Förstör dessa produkter för att undvika framtida bruk.

Ikoner:
A. Obegränsad livslängd - B. Godkända temperaturer - C. Försiktighetsåtgärder vid användning - D. Rengöring - E. Torkning - F. Förvaring/transport - G. Underhåll - H. Ändringar/reparationer (ej tillåtna utanför Petzls lokaler, undantaget reservdelar) - I. Frågor/kontakt

3 års garanti

Mot alla material- och tillverkningsfel. Undantag: normalt slitage, rost, modifieringar eller ändringar, felaktig förvaring, bristande underhåll, försumlighet eller felaktig användning.

Varningssymboler

1. Situation som påvisar en överhängande risk för allvarlig skada eller dödsfall. 2. Exponering för möjlig risk för olycka eller skada. 3. Viktig information gällande produktens funktion eller prestation. 4. Inkompatibilitet av utrustning.

Spårbarhet och märkningar

a. Uppfyller kraven i PPE-förordningen. Testorgan som utför EU-typtest - b. Nummer på testorgan som utför produktionskontroll av denna PPE - c. Spårbarhet: datamatris - d. Kompatibel diameter - e. Serienummer - f. Tillverkningsår - g. Tillverkningsmånad - h. Batchnummer - i. Individuell identifiering - j. Standarder - k. Läs användarinstruktionerna noga - l. Modellbeteckning - m. Tillverkarens adress - n. Brottstyrka (MBS) - o. Maximal arbetsbelastning (WLL)

FI

Näissä käyttöohjeissa kerrotaan, miten varusteita käytetään oikein. Vain jotkin tekniikat ja käyttötavat on esitelty.
Varoitussymbolit antavat tietoa joistakin varusteiden käyttöön liittyvistä vaaroista, mutta on mahdotonta mainita niitä kaikkia. Tarkista päivitykset ja lisätiedot osoitteesta Petzl.com.
Olet itse vastuussa siitä, että huomioit varoitukset ja käytät varusteita oikein. Tämän varusteen väärinkäyttö lisää vaaratilanteiden mahdollisuutta. Ota yhteyttä Petzliin, jos olet epävarma jostakin asiasta tai jos et täysin ymmärrä näitä ohjeita.

1. Käyttötarkoitus

EN 12278: 2007 -standardin mukainen taljapyörä taljajärjestelmiin.
Korkealta putoamiselta suojaukseen käytettävä henkilökohtainen suojavaruste (henkilönsuojain).
PPE-R/11.114_V3 -ankkurinjakaja.
Taljapyörävaunu pelastustoiminnassa käytettäviin köysiratoihin.
REEVE-vaunuun saa olla samanaikaisesti kiinnitettynä korkeintaan kolme käyttäjää.
Tätä taljapyörää ei ole sertifioitu seikkailupuistokäyttöön.
Tätä tuotetta ei saa kuormittaa yli sen kestokyvyn, eikä sitä saa käyttää mihinkään muuhun tarkoitukseen kuin siihen, mihin se on suunniteltu.

Vastuu

VAROITUS

Toiminta, jossa tätä varustetta käytetään, on luonteeltaan vaarallista.
Olet vastuussa omista teoistasi, päätöksistäsi ja turvallisuudestasi.

Ennen tämän varusteen käyttämistä sinun pitää:
– lukea ja ymmärtää kaikki käyttöohjeet
– hankkia sen käyttöä varten erikoiskoulutus
– tutustua sen käyttökelpoisuuteen ja rajoituksiin
– ymmärtää ja hyväksyä tähän liittyvät riskit

Näiden varoitusten huomiotta jättäminen saattaa johtaa vakavaan loukkaantumiseen tai kuolemaan.

Tätä tuotetta saavat käyttää vain pätevät ja vastuulliset henkilöt tai henkilöt, jotka ovat pätevän ja vastuullisen henkilön välittömän valvonnan ja silmälläpidon alaisia.
Olet vastuussa omista teoistasi, päätöksistäsi sekä turvallisuudestasi ja kannat vastuun tekojesi seurauksista. Jos et ole kykenevä tai oikeutettu ottamaan tätä vastuuta tai et ymmärrä täysin näitä ohjeita, älä käytä tätä varustetta.

2. Osaluettelo

(1) Runko, (2) Väkipyörä, (3) Akseli, (4) Liikkuva sivulevy, (5) Vapautuspainike, (6) Suojus, (7) Niitti, (8) Niitin syvennys, (9) Ylempi kiinnitysreikä, (10) Yksittäinen kiinnitysreikä, (11) Keskimmäinen kiinnitysreikä.
Päämateriaalit: alumiini, ruostumaton teräs, nailon.

3. Tarkastuskohteet

Varusteittesi luotettavuus vaikuttaa turvallisuuteesi.
Petzl suosittelee, että varuste tarkastetaan yksityiskohtaisesti ammattilaisen toimesta vähintään 12 kuukauden välein. VAROITUS: käytön rasittavuudesta riippuen voi olla tarpeen tarkastaa henkilönsuojaimesi tätä useammin. Noudata osoitteessa Petzl.com annettuja ohjeita. Kirjaa tulokset henkilönsuojaimen tarkastuslomakkeeseen.

Ennen jokaista käyttöä

Tuote: varmista, ettei siinä ole halkeamia, vääntymiä, jälkiä, kulumia tai syöpymisjälkiä.
Varmista, että väkipyörät ovat hyvässä kunnossa ja toimivat kunnolla.
Varmista, että liikkuvien sivulevyjen lukitusjärjestelmät ovat hyvässä kunnossa ja toimivat kunnolla.
Varmista, että kiinnitysrei'issä ei ole purseita tai teräviä reunoja, jotka voivat vahingoittaa kiinnitettäviä varusteita.

Käytön aikana

Tuotteen kunto ja kiinnittyminen järjestelmän muihin osiin on tärkeää tarkastaa säännöllisin väliajoin. Varmista, että kaikki varusteet ovat oikeassa asennossa toisiinsa nähden. Varo olosuhteita, jotka voivat häiritä tuotteen toimintaa (esim. likainen köysi, huono asemointi jne.).

4. Yhteensopivuus

Varmista, että tuote on yhteensopiva muiden järjestelmäsi osien kanssa (yhteensopivuus = hyvä toimivuus yhdessä käytettynä).
Taljapyörän kanssa käytettävien varusteiden tulee noudattaa kunkin maan sen hetkisiä standardeja (esim. EN 1891 -köysi).
Kiinnitysreikä soveltuu sulkurenkaille, nauhalenkeille ja köysille.
VAROITUS: pitkäaikainen käyttö sulkurenkaan kanssa voi synnyttää vaarallista kulumista ja teräviä reunoja, jos kiinnitysreikää käytetään myöhemmin köyden tai nauhalenkin kanssa.
Vain alle 18 mm halkaisijan lukitusvaipalla varustettuja sulkurenkaita voidaan kiertää yksittäisten kiinnitysreikien läpi.

5. Taljapyörien avaaminen ja sulkeminen

Varo, ettei mikään pääse hiertymään vapautuspainiketta vasten.
VAROITUS: mikäli vapautuspainikkeen punainen osoitin on näkyvissä, taljapyörän sivulevy ei ole lukossa: tämä aiheuttaa vahingossa avautumisen riskin.

6. Varotoimenpiteet

Varmista, että liittimet ovat asianmukaisessa asennossa. Liittimien ihanteellisen asennon varmistamiseen voidaan käyttää CAPTIV-asemointitankoa.

7. Tekniset tiedot

Murtolujuus (taljapyörät tai kiinnitysreiät, katso kuvat 7a ja 7b): 36 kN.
Suurin sallittu työkuorma:
8 kN per väkipyörä.
8 kN molemmissa väkipyörissä (köysirata).
Teho (yhdellä väkipyörällä): F = 1,05 M.
Yhden väkipyörän tehokkuus: 95 %.
Tehokkuus on mitattu köydellä, jonka halkaisija on pienin laitteeseen soveltuva.

8. Käyttöesimerkkejä

8a. Taljapyörävaunu pelastustoiminnassa käytettäviin köysiratoihin.
Kahdessa rinnakkaisessa työköydessä: aseta kaksi REEVE-vaunua takapuolet vastakkain.
Viettävässä köysiradassa: kiinnitä toinen ohjausköysi ylempään kiinnitysreikään. Käytä riittävän suurta sulkurengasta, niin että se pystyy kulkemaan väkipyörän yli häiriöttä (Am'D, WILLIAM).
8b. Taljapyörä taljajärjestelmiin.

9. Lisätietoa

Tämä tuote täyttää henkilönsuojainasetuksen (EU) 2016/425 vaatimukset. EU-vaatimustenmukaisuusvakuutus on saatavilla osoitteessa Petzl.com.
Taljapyörien tehokkuus voi riippua köyden kunnosta: siis siitä, onko köysi märkä ja/tai jäinen.
– Sinulla on oltava pelastussuunnitelma ja nopeasti toteutettavat pelastuskeinot siltä varalta, että varusteiden käytön aikana ilmaantuu ongelmia.
– Järjestelmän ankkuripisteen tulee mieluiten sijaita käyttäjän yläpuolella, ja sen tulee täyttää EN 795 -standardin vaatimukset (12 kN:n minimikestävyys).
– Putoamisen pysäyttävää järjestelmää käytettäessä on erityisen tärkeää tarkastaa ennen jokaista käyttökertaa, että käyttäjän alla on riittävä turvaetäisyys, jotta käyttäjä ei putoamistilanteessa iskeydy maahan tai muuhun esteeseen.
– Varmista, että ankkuripisteellä on asianmukainen sijainti vähentääksesi putoamisriskiä ja minimoidaksesi putoamismatkan.
– Putoamissuojainvaljaat ovat ainoa hyväksytty väline kehon tukemiseen putoamisen pysäyttävässä järjestelmässä.
– Kun useita varusteita käytetään yhdessä, yhden varusteen turvatoiminto saattaa häiritä toisen varusteen turvatoimintoa, mikä voi johtaa vaaratilanteeseen.
– VAROITUS – VAARA: varmista, että tuote ei pääse hankautumaan teräviin reunoihin tai pintoihin.
– Käyttäjien täytyy soveltua lääketieteellisen kuntonsa puolesta toimimaan korkealla.
VAROITUS: pitkäaikainen valjaiden varassa roikkuminen saattaa johtaa vakavaan loukkaantumiseen tai kuolemaan.
– Kaikkien tämän tuotteen kanssa käytettävien varusteiden tuotekohtaisia käyttöohjeita on noudatettava.
– Tämän varusteen käyttäjille on annettava käyttöohjeet sen maan kielellä, jossa varustetta käytetään.
– Säilytä käyttöohjeet pysyvässä kansiossa, jossa ne ovat aina saatavilla, kun olet ottanut ne pois varusteista.
– Varmista, että tuotteen merkinnät ovat luettavissa.

Milloin varusteet poistetaan käytöstä:

VAROITUS: poikkeustapauksissa saatat joutua poistamaan tuotteen käytöstä yhden ainoan käyttökerran jälkeen. Tämä riippuu käytön rasittavuudesta ja käyttöolosuhteista (ankarat olosuhteet, meriympäristö, terävät reunat, äärimmäiset lämpötilat, kemikaalit tms.).
Tuote on poistettava käytöstä, kun:
– sen käyttöikä on umpeutunut
– se on altistunut rajulle pudotukselle tai raskaalle kuormitukselle
– se ei läpäise tarkastusta tai sinulla on pienikin epäilys sen luotettavuudesta
– et tunne sen käyttöhistoriaa täysin (esim. lukukelvottomat tuotteen merkinnät)
– se vanhenee lainsäädännön, standardien, tekniikoiden tms. muuttumisen vuoksi tai se ei enää ole yhteensopiva muiden varusteiden kanssa.
Tuhoa käytöstä poistetut varusteet, jottei kukaan käytä niitä enää.

Kuvakkeet:
A. Rajoittamaton käyttöikä - B. Hyväksytyt käyttölämpötilat - C. Käytön varotoimet - D. Puhdistus - E. Kuivaaminen - F. Säilytys/kuljetus - G. Huolto - H. Muutokset/korjaukset (kielletty muiden kuin Petzlin toimesta, ei koske varaosia) - I. Kysymykset/yhteydenotto

3 vuoden takuu

Kattaa kaikki materiaali- ja valmistusviat. Takuuseen eivät kuulu normaali kuluminen, hapettuminen, varusteeseen tehdyt muutokset, virheellinen säilytys, huono huoltaminen ja välinpitämättömyyden tai sellaisen käytön aiheuttamat vauriot, johon tuotetta ei ole suunniteltu.

Varoitussymbolit

1. Tilanne, jossa on vakava loukkaantumisen tai kuoleman vaara. 2. Onnettomuus- tai loukkaantumisvaara. 3. Tärkeää tietoa tuotteen toiminnasta tai suorituskyvystä. 4. Tuotteiden yhteensopimattomuus.

Jäljitettävyys ja merkinnät

a. Vastaa henkilönsuojaimille asetettuja vaatimuksia. EU-tyyppitarkastuksen suorittajaksi ilmoitettu laitos - b. Tämän henkilönsuojaimen tuotannon valvojaksi ilmoitetun laitoksen tunnistenumero - c. Jäljitettävyys: tietomatriisi - d. Yhteensopiva halkaisija - e. Sarjanumero - f. Valmistusvuosi - g. Valmistuskuukausi - h. Eränumero - i. Yksilöllinen tunniste - j. Standardit - k. Lue käyttöohjeet huolellisesti - l. Mallin tunnistekoodi - m. Valmistajan osoite - n. Murtolujuus (MBS) - o. Suurin sallittu työkuorma (WLL)

NO

Denne bruksanvisningen forklarer hvordan du bruker utstyret på korrekt måte. Kun enkelte teknikker og bruksmetoder er beskrevet.
Advarselssymbolene gir informasjon om enkelte potensielle farer som er forbundet med bruk av utstyret, men det er umulig å beskrive alle potensielle farer.
Oppdateringer og tilleggsinformasjon finner du på Petzl.com.
Du er selv ansvarlig for å forstå og ta hensyn til disse advarslene, og for å bruke utstyret på korrekt måte. Feil bruk av utstyret vil medføre ytterligere risiko. Kontakt Petzl dersom du er i tvil, eller dersom du ikke forstår disse bruksanvisningene.

1. Bruksområde

EN 12278: 2007 trinse for heisesystemer.
Personlig verneutstyr (PVU) for beskyttelse mot fall fra høyden.
PPE-R/11.114_V3 riggeplate.
Transporttrinse til løpestrenger for bruk under redning.
Inntil tre brukere kan være tilkoblet REEVE samtidig.
Denne trinsen er ikke godkjent for bruk i aktivitetsparker (AP).
Produktet må ikke brukes utover dets begrensninger eller i andre situasjoner som det ikke er beregnet for.

Ansvar

ADVARSEL

Aktiviteter som involverer bruk av dette produktet er farlige.
Du er selv ansvarlig for dine egne handlinger og avgjørelser, og din egen sikkerhet.

Før du tar i bruk utstyret, må du:
- Lese og forstå alle bruksanvisningene.
- Sørge for å få spesifikk opplæring i hvordan produktet skal brukes.
- Gjøre deg kjent med produktet og tilegne deg kunnskap om dets muligheter og begrensninger.
- Forstå og akseptere risikoen i aktiviteter som involverer bruk av produktet.

Manglende respekt for bare ett av disse punktene kan medføre alvorlig personskade eller død.

Dette produktet skal kun brukes av kompetente og ansvarlige personer, eller under direkte tilsyn av en kompetent og ansvarlig person.
Du er selv ansvarlig for dine egne handlinger, avgjørelser og din egen sikkerhet, og du tar selv på deg ansvaret for dette. Dersom du ikke er i stand til å ta på deg dette ansvaret eller dersom du ikke forstår bruksanvisningene, skal du ikke bruke utstyret.

2. Liste over deler

(1) Ramme, (2) Trinsehjul, (3) Aksling, (4) Bevegelig sideplate, (5) Låseknapp, (6) Deksel, (7) Bolt, (8) Spor til bolt, (9) Øvre tilkoblingshull, (10) Enkelt tilkoblingshull, (11) Hovedtilkoblingshull.
Hovedmaterialer: aluminium, rustfritt stål, nylon.

3. Kontrollpunkter

Din sikkerhet avhenger av at utstyret du bruker er i god stand.
Petzl anbefaler at en grundig kontroll blir gjort av en kompetent person minst én gang årlig. ADVARSEL: Avhengig av bruksintensitet bør du vurdere å utføre inspeksjon av ditt PVU oftere. Følg prosedyrene som er beskrevet på Petzl.com. Før resultatene fra inspeksjonen inn i et skjema for PVU.

Før bruk

Kontroller at det ikke er noen sprekker, deformasjoner, merker, slitasje eller korrosjon på produktet.
Kontroller at trinsehjulene er i god stand og at de fungerer som de skal.
Kontroller at låsesystemene på de bevegelige sideplatene er i god stand og at de fungerer som de skal.
Kontroller at tilkoblingshullene ikke har noen skarpe kanter som kan skade utstyret som er tilkoblet.

Under bruk

Det er viktig å jevnlig kontrollere at produktet fungerer som det skal og at produktets koblinger til andre elementer i systemet fungerer. Forsikre deg om at alle elementene er riktig posisjonert i forhold til hverandre. Vær oppmerksom på situasjoner som kan ha negativ innvirkning på produktets funksjon (f.eks. skitne tau, dårlig plassering osv.).

4. Kompatibilitet

Kontroller at produktet er kompatibelt med de andre elementene i systemet (kompatibelt = at produktet fungerer som det skal sammen med de andre elementene).
Utstyr som brukes sammen med trinsen må være godkjent i henhold til standarder som gjelder i ditt land (f.eks. tau godkjente i henhold til EN 1891).
Tilkoblingshullet er kompatibelt med koblingsstykker, slynger og tau.
ADVARSEL: Bruk av et koblingsstykke over lang tid kan skape slitasje og skarpe kanter i tilkoblingshullet. Dette kan medføre en fare dersom en slynge eller tau settes i det samme hullet.
Kun koblingsstykker med låsehylse som er mindre enn 18 mm i diameter kan roteres gjennom de enkle tilkoblingshullene.

5. Åpning og lukking av trinsene

Vær oppmerksom på objekter som kan gnisse mot låseknappen.
ADVARSEL: Dersom den røde låseindikatoren på låseknappen er synlig, er ikke trinsens sideplate låst, og det vil være risiko for utilsiktet åpning.

6. Forholdsregler for bruk

Kontroller at koblingsstykkene er skikkelig plasserte. En CAPTIV kan brukes for å sikre at koblingsstykket har optimal posisjon.

7. Spesifikasjoner

Bruddstyrke (på trinser eller tilkoblingshull: se tegningene 7a og 7b): 36 kN.
Maksimum arbeidsbelastning:
8 kN på hvert trinsehjul.
8 kN på begge trinsehjul (løpestreng).
Effektivitet (på ett trinsehjul): F = 1,05 M.
Effektivitet (på ett trinsehjul): 95 %.
Effektiviteten måles med et tau som har minste kompatible diameter med enheten.

8. Eksempler på montering

8a. Transporttrinse til løpestrenger for bruk under redning.
På to parallelle arbeidstau: plasser to stk. REEVE med baksidene mot hverandre.
På en skrå løpestreng: bruk det øvre tilkoblingshullet for å koble til ett av de to trekktauene. Bruk en karabiner som er stor nok til at den trekkes over trinsehjulet uten at den kommer i konflikt med det (Am'D, WILLIAM).
8b. Trinse for heisesystemer.

9. Tilleggsinformasjon

Dette produktet er godkjent i henhold til kravene i EU-regulativ 2016/425 for personlig verneutstyr. EU-samsvarserklæringen er tilgjengelig på Petzl.com.
Effekten på trinsen kan variere avhengig av tilstanden på tauet (vått og/eller isete).
- Når du bruker dette utstyret må du ha en redningsplan og mulighet til å iverksette denne raskt.
- Systemets forankringspunkt bør fortrinnsvis være over posisjonen til brukeren og bør være i henhold til kravene i EN 795 (bruddstyrke på minimum 12 kN).
- Ved bruk av fallsikringssystemer må det alltid være tilstrekkelig klaring under brukeren for å unngå sammenstøt med bakken eller andre strukturer ved et eventuelt fall.
- Sørg for at forankringen er korrekt plassert for å redusere risikoen for, og lengden på, et eventuelt fall.
- Kun godkjente fallsikringsseler kan brukes i et falloppfangende system.
- Ved bruk av flere utstyr samtidig kan farlige situasjoner oppstå dersom sikkerhetsfunksjonen i ett utstyr påvirker sikkerhetsfunksjoner på annet utstyr.
- ADVARSEL - FARE: Påse at produkter ikke gnisser mot materialer med slipeeffekt eller skarpe kanter.
- Brukere må være i medisinsk forsvarlig stand til å drive med aktivitet i høyden.
ADVARSEL: Det å henge ubevegelig i en sele kan medføre personskade eller død.
- Bruksanvisningene for alt utstyr som brukes sammen med dette produktet, må følges.
- Bruksanvisningene må leveres på språket som benyttes i brukslandet.
- Oppbevar bruksanvisningene på et fast sted etter at de fjernes fra produktene, slik at de er tilgjengelige ved behov.
- Påse at produktets merkinger er synlige og leselige.

Når skal utstyret kasseres:

ADVARSEL: Spesielle hendelser kan begrense produktets levetid til kun én gangs bruk, avhengig av type bruk, hvor ofte det brukes og miljøet det utsettes for. Eksempler på dette er eksponering for barskt klima, saltvann, skarpe kanter, ekstreme temperaturer, kjemiske produkter osv.
Et produkt må kasseres når:
- Det har passert den tiltenkte levetiden.
- Det har tatt et kraftig fall eller stor belastning.
- Det ikke blir godkjent i kontroll, eller du er i tvil om det er pålitelig.
- Du ikke kjenner produktets fullstendige historie (f.eks. uleselig produktmerking).
- Det blir foreldet på grunn av utvikling og endring av lovtekster, standarder, bruksteknikker, og når det blir inkompatibelt med annet utstyr osv.
Destruer disse produktene for å hindre videre bruk.

Symboler:
A. Ubegrenset levetid - B. Temperaturbegrensninger - C. Forholdsregler for bruk - D. Rengjøring - E. Tørking - F. Oppbevaring/transport - G. Vedlikehold - H. Modifiseringer/reparasjoner (som ikke er godkjent av Petzl er forbudt. Bytting av utskiftbare deler er unntatt forbudet.) - I. Spørsmål/kontakt oss

3 års garanti

På alle materielle feil og fabrikasjonsfeil. Følgende dekkes ikke av garantien: normal slitasje, oksidering, endringer eller modifikasjoner, feil lagring, dårlig vedlikehold eller annen bruk enn det produktet er beregnet for.

Advarselssymboler

1. Situasjonen skaper overhengende fare for alvorlig personskade eller død. 2. Eksponering for potensiell ulykke eller personskade. 3. Viktig informasjon om produktets funksjon og virkemåte. 4. Utstyret er ikke kompatibelt.

Sporbarhet og merking

a. Er godkjent i henhold til PVU-direktivet. Teknisk kontrollorgan som utfører EU-typegodkjenningen - b. Nummeret på det tekniske kontrollorganet som godkjenner produksjonsprosessen av dette PVU - c. Sporbarhet: identifikasjonsmåte - d. Kompatibel diameter - e. Serienummer - f. Produksjonsår - g. Produksjonsmåned - h. Batch-nummer - i. Individuelt identifikasjonsnummer - j. Standarder - k. Les bruksanvisningen grundig - l. Modellidentifikasjon - m. Produsentens adresse - n. Bruddstyrke (MBS) - o. Maksimum arbeidsbelastning (WLL)

PL

Niniejsza instrukcja przedstawia prawidłowy sposób używania waszego sprzętu. Zaprezentowane zostały niektóre techniki i sposoby użycia.
Symbole trupiej czaszki ostrzegają przed niektórymi niebezpieczeństwami związanymi z użyciem waszego sprzętu, ale nie jest możliwe wymienienie wszystkich zagrożeń. Należy sprawdzać uaktualnienia instrukcji oraz dodatkowe informacje na Petzl.com.
Użytkownik ponosi odpowiedzialność za stosowanie się do każdego ostrzeżenia oraz do prawidłowego używania swojego sprzętu. Każde złe użycie tego sprzętu będzie prowadziło do powstania dodatkowych zagrożeń. W razie wątpliwości lub trudności zrozumieniu instrukcji należy się skontaktować z Petzl.

1. Zastosowanie

Bloczek do układu do wyciągania EN 12278: 2007.
Środek Ochrony Indywidualnej (ŚOI) chroniący przed upadkiem z wysokości.
Płytka stanowiskowa PPE-R/11.114_V3.
Wózek do tyrolki, do ratownictwa.
REEVE może być użyty do wpięcia jednego do trzech użytkowników jednocześnie.
Ten bloczek nie jest certyfikowany do użycia w parku linowym.
Produkt nie może być poddawany obciążeniom przekraczającym jego wytrzymałość oraz stosowany do innych celów niż te, do których został przewidziany.

Odpowiedzialność

UWAGA

Wszelkie działania wymagające użycia tego produktu są z samej swej natury niebezpieczne.
Użytkownik ponosi odpowiedzialność za swoje działania, decyzje i bezpieczeństwo.

Przed użyciem produktu należy:
- Przeczytać i zrozumieć wszystkie instrukcje użytkowania.
- Zdobyć odpowiednie przeszkolenie dla prawidłowego używania tego produktu.
- Zapoznać się z produktem, z jego parametrami i ograniczeniami.
- Zrozumieć i zaakceptować potencjalne niebezpieczeństwo.

Nieprzestrzeganie lub zlekceważenie któregokolwiek z powyższych ostrzeżeń może prowadzić do poważnych uszkodzeń ciała lub do śmierci.

Produkt ten może być używany jedynie przez osoby kompetentne i odpowiedzialne lub pod bezpośrednią kontrolą takich osób.
Użytkownik ponosi odpowiedzialność za swoje działania, decyzje, bezpieczeństwo i odpowiada za konsekwencje. Jeżeli nie zamierza lub nie jest w stanie takiej odpowiedzialności i ryzyka podjąć, nie zrozumiał instrukcji użytkowania, nie powinien posługiwać się tym sprzętem.

2. Oznaczenia części

(1) Korpus, (2) Rolka, (3) Oś, (4) Okładka ruchoma, (5) Przycisk do odblokowania, (6) Zapadka, (7) Nit, (8) Rowek na nit, (9) Górny otwór do wpinania, (10) Pojedynczy otwór do wpinania, (11) Centralny otwór do wpinania.
Materiały podstawowe: aluminium, stal nierdzewna, poliamid.

3. Kontrola, miejsca do sprawdzenia

Wasze bezpieczeństwo jest związane z niezawodnością sprzętu.
Petzl zaleca przeprowadzanie dogłębnej kontroli przez kompetentną osobę przynajmniej raz na 12 miesięcy. Uwaga: przy intensywnym użytkowaniu należy częściej wykonywać kontrolę waszego ŚOI. Należy przestrzegać procedur opisanych na Petzl.com. Rezultaty kontroli należy zachować na karcie ŚOI.

Przed każdym użyciem

Sprawdzić produkt: brak śladów pęknięć, deformacji, śladów uderzeń, zużycia, korozji itd.
Sprawdzić stan rolek i ich prawidłowe działanie.
Sprawdzić stan systemów blokowania okładek ruchomych i ich prawidłowe działanie.
Należy się upewnić czy w otworach do wpinania nie ma zadziorów lub ostrych krawędzi mogących uszkodzić elementy do połączenia.

Podczas użytkowania

Należy regularnie kontrolować stan produktu i jego połączenie z pozostałymi elementami systemu. Upewnić się co do prawidłowej pozycji elementów wyposażenia względem siebie. Uwaga na sytuacje mogące pogorszyć skuteczność produktu (na przykład brudna lina, nieprawidłowa pozycja itd.).

4. Kompatybilność

Należy sprawdzić kompatybilność tego produktu z pozostałymi elementami systemu w określonym zastosowaniu (kompatybilność = prawidłowe wzajemne funkcjonowanie).
Elementy wyposażenia używane z waszym bloczkiem muszą być zgodne z obowiązującym normami (na przykład liny EN 1891).
Otwór do wpinania jest kompatybilny z karabinkami, taśmami lub linami.
Uwaga: długotrwałe użycie z łącznikiem może skutkować zużyciem i powstaniem ostrych krawędzi, które mogą być niebezpieczne, jeżeli otwór do wpinania będzie następnie używany z liną lub taśmą.
Tylko łączniki, których nakrętka ma średnicę mniejszą niż 18 mm, mogą swobodnie obracać się w pojedynczych otworach do wpinania.

5. Otwieranie i zamykanie bloczków

Uwaga na wszelkie tarcie na przycisk do odblokowania.
Uwaga: jeżeli czerwony wskaźnik przycisk do odblokowania jest widoczny, oznacza to że okładka bloczka nie jest zablokowana: ryzyko otwarcia w nieodpowiednim momencie.

6. Środki ostrożności podczas użytkowania

Sprawdzić prawidłową pozycję łączników. Dla lepszego ustawienia łącznika możliwe jest użycie poprzeczki CAPTIV.

7. Parametry

Obciążenie niszczące (na bloczek lub otwory do wpinania, patrz rysunki 7a i 7b): 36 kN.
Maksymalne obciążenie robocze:
8 kN na każdą rolkę.
8 kN na obydwie rolki przy użyciu na tyrolce.
Skuteczność (dla rolki): F = 1,05 M.
Wydajność (dla rolki): 95 %.
Wydajność jest mierzona na linie o minimalnej średnicy kompatybilnej z przyrządem.

8. Przykłady instalacji

8a. Wózek do tyrolki, do ratownictwa.
Na dwóch równoległych linach: zestawić dwa REEVE plecami do siebie.
Ukośna tyrolka: użyć górnego otworu do wpinania do wpięcia jednej z dwóch lin kontrolujących ruch. Użyć szerokiego łącznika, by nie przeszkadzał w obrocie rolki (Am'D, WILLIAM).
8b. Bloczek do układu do wyciągania.

9. Dodatkowe informacje

Ten produkt jest zgodny z rozporządzeniem (UE) 2016/425 w sprawie środków ochrony indywidualnej. Deklaracja zgodności UE jest dostępna na Petzl.com.
Wydajność bloczków może się różnić w zależności od stanu liny: mokra i/lub zalodzona.
- Należy przewidzieć odpowiednie sposoby ratownictwa do szybkiej interwencji w razie trudności.
- Punkt stanowiskowy powinien znajdować się nad użytkownikiem i spełniać wymagania normy EN 795 (wytrzymałość minimum 12 kN).
- W systemie chroniącym przed upadkiem z wysokości, przed każdym użyciem, niezbędne jest sprawdzenie wymaganej wolnej przestrzeni pod użytkownikiem, by w razie upadku uniknąć uderzenia o ziemię lub przeszkodę.
- Sprawdzić czy punkt stanowiskowy jest prawidłowo osadzony, aby zmniejszyć ryzyko i wysokość odpadnięcia.
- Uprząż chroniąca przed upadkiem z wysokości jest jedynym urządzeniem obejmującym ciało, które jest dozwolone do użycia w systemie chroniącym przed upadkiem z wysokości.
- Niebezpieczeństwo: podczas używania wielu elementów wyposażenia, poszczególne przyrządy mogą nawzajem zakłócać prawidłowe, bezpieczne funkcjonowanie.
- UWAGA - NIEBEZPIECZEŃSTWO: należy zwracać uwagę by wasze produkty nie tarły o szorstkie czy ostre krawędzie.
- Nie uprawiać działalności wysokościowej, jeśli istnieją jakiekolwiek medyczne przeciwwskazania. UWAGA: bezwładne wiszenie w uprzęży może doprowadzić do poważnych zaburzeń fizjologicznych lub śmierci.
- Dołączone do produktu instrukcje użytkowania muszą być zawsze przestrzegane.
- Użytkownikowi muszą być dostarczone instrukcje obsługi w języku jakiego się używa w kraju użytkowania.
- Instrukcje obsługi należy zachować na stałe w dokumentacji, by móc je sprawdzić po odłączeniu od waszych produktów.
- Upewnić się co do widoczności oznaczeń na produkcie.

Utylizacja:

UWAGA: w wyjątkowych okolicznościach może się zdarzyć, że jednorazowe użycie sprzętu spowoduje jego zniszczenie (rodzaj i intensywność użytkowania, środowisko użytkowania: środowiska agresywne, środowiska morskie, ostre krawędzie, ekstremalne temperatury, substancje chemiczne itd.).
Produkt musi zostać wycofany jeżeli:
- Przekroczył swoją żywotność.
- Zaliczył poważny upadek (lub obciążenie).
- Rezultat kontroli nie jest satysfakcjonujący. Istnieją jakiekolwiek podejrzenia co do jego niezawodności.
- Nie jest znana pełna historia użytkowania (na przykład oznaczenie produktu jest nieczytelne).
- Jeśli jest przestarzały (rozwój prawny, normatywny lub niekompatybilność z innym wyposażeniem itd.).
Należy zniszczyć wycofane produkty, by uniknąć ich przypadkowego użycia.

Piktogramy:
A. Czas życia nielimitowany - B. Tolerowane temperatury - C. Środki ostrożności podczas użytkowania - D. Czyszczenie - E. Suszenie - F. Przechowywanie/transport - G. Konserwacja - H. Modyfikacje lub naprawy, wykonywane poza fabrykami Petzl, są zabronione (nie dotyczy części zamiennych) - I. Pytania/kontakt

Gwarancja 3 lata

Dotyczy wszelkich wad materiałowych i produkcyjnych. Gwarancji nie podlegają produkty: noszące cechy normalnego zużycia, zardzewiałe, przerabiane i modyfikowane, nieprawidłowo przechowywane, uszkodzone w wyniku wypadków, zaniedbań i zastosowań niezgodnych z przeznaczeniem.

Znaki ostrzegawcze

1. Sytuacja grożąca nieuchronnym ryzykiem poważnego obrażenia lub śmierci. 2. Narażenie na potencjalne ryzyko incydentu lub zranienia. 3. Ważna informacja na temat działania lub parametrów waszego produktu. 4. Niekompatybilność sprzętowa.

Identyfikacja i oznaczenia

a. Zgodny z wymaganiami rozporządzenia ŚOI. Jednostka notyfikowana do zastosowania procedury weryfikacji UE - b. Numer jednostki notyfikowanej kontrolującej produkcję tego ŚOI - c. Identyfikacja: datamatrix - d. Kompatybilna średnica - e. Numer indywidualny - f. Rok produkcji - g. Miesiąc produkcji - h. Numer partii - i. Identyfikator - j. Normy - k. Przeczytać uważnie instrukcję obsługi - l. Identyfikacja modelu - m. Adres producenta - n. Obciążenie niszczące (MBS) - o. Maksymalne obciążenie robocze (WLL)

JP

本書では、製品の正しい使用方法を説明しています。技術や使用方法については、いくつかの例のみを掲載しています。
製品の使用に関連する危険については、警告のマークが付いています。ただし、製品の使用に関連する危険の全てをここに網羅することはできません。最新の情報や、その他の補足情報等は Petzl.com で参照できますので、定期的に確認してください。
警告および注意事項に留意し、製品を正しく使用する事は、ユーザーの責任です。本製品の誤った使用は危険を増加させます。
疑問点や不明な点は (株) アルテリア (TEL 04-2968-3733) にご相談ください。

1.用途

ホーリングシステム用プーリー (EN 12278: 2007 規格適合) です。
本製品は墜落からの保護を目的として使用する個人用保護具 (PPE) です。
リギングプレート (PPE-R/11.114_V3 規格適合) です。
レスキューで使用するチロリアントラバース用トランスポートプーリーです。
REEVE には 1 ～ 3 人のユーザーを同時に連結することが可能です。
このプーリーはアドベンチャーパークでの使用については認証されていません。
本製品の限界を超えるような使用をしないでください。また、本来の用途以外での使用はしないでください。

責任

警告

この製品を使用する活動には危険が伴います。
ユーザー各自が自身の行為、判断、および安全の確保についてその責任を負うこととします。

使用する前に必ず:
- 取扱説明書をよく読み、理解してください
- この製品を正しく使用するための適切な指導を受けてください
- この製品の機能とその限界について理解してください
- この製品を使用する活動に伴う危険について理解してください

これらの注意事項を無視または軽視すると、重度の傷害や死につながる場合があります。

この製品は使用方法を熟知していて責任能力のある人、あるいはそれらの人から目の届く範囲で直接指導を受けられる人のみ使用してください。
ユーザー各自が自身の行為、判断、および安全の確保について責任を負い、またそれによって生じる結果についても責任を負うこととします。各自で責任がとれない場合や、その立場にない場合、また取扱説明書の内容を理解できない場合は、この製品を使用しないでください。

2.各部の名称

(1) フレーム、(2) 滑車、(3) 軸、(4) 可動サイドプレート、(5) ロック解除ボタン、(6) カバー、(7) リベット、(8) リベットのスロット、(9) 上部アタッチメントホール、(10) シングルアタッチメントホール、(11) 中央アタッチメントホール
主な素材: アルミニウム合金、ステンレススチール、ナイロン

3.点検のポイント

器具の状態は、ユーザーの安全に大きく関係します。
ペツルは、十分な知識を持つ適任者による詳細点検を、少なくとも 12 ヶ月ごとに行うことをお勧めします。警告: 使用頻度によっては、より頻繁に個人用保護具 (PPE) を点検する必要があります。Petzl.com で説明されている方法に従って点検してください。結果は PPE 点検フォームに記録してください。

毎回、使用前に

製品にひび割れ、変形、傷、磨耗、腐食等がないことを確認してください。
スプリングの状態に問題がなく、正しく機能することを確認してください。
可動サイドプレートのロッキングシステムの状態および正常に機能することを確認してください。
アタッチメントホールに、接続する器具を損傷させるおそれのあるバリまたは尖った箇所がないことを確認してください。

使用中の注意点

この製品および併用する器具 (連結している場合は連結部を含む) に常に注意を払い、状態を確認してください。全ての構成器具が正しくセットされていることを確認してください。製品の性能に影響を与える可能性がある状況 (ロープの汚れ、不適切な向き等) に注意してください。

4.適合性

この製品がシステムの中のその他の器具と併用できることを確認してください (併用できる = 相互の機能を妨げない)。
プーリーと併用する器具は、使用する国における最新の規格に適合していなければなりません (例: ヨーロッパにおけるロープの規格 EN 1891)。
アタッチメントホールは、カラビナ、スリングまたはロープに使用可能です。
警告: コネクターと長期間使用すると、ロープやスリングを使用する上で危険な磨耗および尖った箇所がアタッチメントホールに生じるおそれがあります。
ロッキングスリーブの直径が 18mm 未満のコネクターのみが、シングルアタッチメントホールでスムーズに回転します。

5.プーリーの開閉

異物がロック解除ボタンに触れないように注意してください。
警告: ロック解除ボタンの赤い警告表示が見える場合は、プーリーのサイドプレートがロックされていません。この状態では、器具が偶発的に開いてしまう危険があります。

6.使用上の注意

コネクターの位置が正しいことを確認してください。コネクターを最適な位置に保つために、ポジショニングバー CAPTIV を使用できます。

7.性能

プーリー使用時またはアタッチメントホール使用時の破断強度 (図 7a および 7b 参照): 36 kN
最大使用荷重:
各滑車 8 kN
２つの滑車 8 kN (チロリアンブリッジ上)
効率 (1つの滑車): F = 1.05 M
効率 (1つの滑車): 95%
効率は器具と併用可能な最小径のロープで測定されています。

8.セット例

8a.レスキューで使用するチロリアントラバース用トランスポートプーリーです。
２本の平行な作業用ロープ上: ２つの REEVE を背中合わせにセットしてください。
斜めのチロリアンブリッジ上: ２本の誘導ロープのうちいずれかの接続用に、上部アタッチメントホールを使用してください。滑車に干渉せずにセットできる大きさのカラビナ (Am'D、WILLIAM) を使用してください。
8b.ホーリングシステム用プーリー

9.補足情報

本製品は個人用保護具に関する規則 (EU) 2016/425 に適合しています。EU 適合宣言書は Petzl.com で確認できます。
ロープの状態 (濡れている、凍っている) によってプーリーの効率は変わります。
- ユーザーは、この製品の使用中に問題が生じた際にすみやかに対処できるよう、レスキュープランとそれに必要となる装備をあらかじめ用意しておく必要があります
- システム用のアンカーは、ユーザーの体より上にとるようにしてください。アンカーは、最低でも 12 kN の強度を持ち、EN 795 の要求事項を満たしていなければなりません
- フォールアレストシステムでは、墜落した際に地面や障害物に衝突することがないよう、毎回使用前に十分なクリアランスがユーザーの下に確保されていることを確認する必要があります
- 墜落距離を短くし、危険を少なくするため、アンカーが適切な位置に設置されていることを確認してください
- フォールアレストシステムで身体のサポートに使用できるのは、フォールアレストハーネスのみです
- 複数の器具を同時に使用する場合、1 つの器具の安全性が、別の器具の使用によって損なわれることがあります
- 警告、危険: 製品がざらざらした箇所や尖った箇所でこすれないように注意してください
- ユーザーは、高所での活動が行える良好な健康状態にあることが必要です。警告: ハーネスを着用して動きの取れない状態のまま吊り下げられると、重度の傷害や死に至る危険があります
- 併用する全ての用具の取扱説明書をよく読み、理解してください
- 取扱説明書は、製品と一緒にユーザーの手に届かなければなりません。また、取扱説明書は製品が使用される国の言語に訳されていなければなりません
- 取扱説明書は、用具から取り外した後も参照できるように、永久保存してください
- 製品に記されたマーキングが読めなくならないように注意してください

廃棄基準:

警告: 極めて異例な状況においては、1 回の使用で損傷が生じ、その後使用不可能になる場合があります (劣悪な使用環境、海に近い環境での使用、鋭利な角との接触、極端な高 / 低温下での使用や保管、化学薬品との接触等)。
以下のいずれかに該当する製品は以後使用しないでください:
- 耐用年数を経過した
- 大きな墜落を止めた、あるいは非常に大きな荷重がかかった
- 点検において使用不可と判断された。製品の状態に疑問がある
- 完全な使用履歴が分からない (例: 判読できない製品のマーキング)
- 該当する規格や法律の変更、新しい技術の発達、また他の器具との併用に適さない等の理由で、使用には適さないと判断された

このような製品は、以後使用されることを避けるため廃棄してください。

アイコン:
A.耐用年数 (特に設けていません) - B.使用温度 - C.使用上の注意 - D.クリーニング - E.乾燥 - F.保管 / 持ち運び - G.メンテナンス - H.改造 / 修理 (パーツの交換を除き、ペツルの施設外での製品の改造および修理を禁じます) - I.問い合わせ

３年保証

原材料および製造過程における全ての欠陥に対して適用されます。以下の場合は保証の対象外とします: 通常の磨耗や傷、酸化、改造や改変、不適切な保管方法、メンテナンスの不足、事故または過失による損傷、不適切または誤った使用方法による故障。

警告のマーク

1.重傷または死につながるおそれがあります。2.事故や怪我につながる危険性があります。3.製品の機能や性能に関する重要な情報です。4.してはいけない内容です。

トレーサビリティとマーキング

a.個人用保護具の規格の要求事項に適合。EU 型式検定を行った公認認証機関 - b.この個人用保護具の製造を監査する公認機関の ID 番号 - c.トレーサビリティ: データマトリクスコード - d.対応するロープの直径 - e.個別番号 - f.製造年 - g.製造月 - h.ロット番号 - i.個体識別番号 - j.規格 - k.取扱説明書をよく読んでください - l.モデル名 - m.製造者住所 - n.破断強度 (MBS) - o.最大使用荷重 (WLL)

CZ

Tyto pokyny vysvětlují, jak správně používat vaše vybavení. Popsány jsou pouze některé techniky a způsoby použití.
Varující symboly upozorňují na některá potenciální nebezpečí spojená s použitím vašeho vybavení, ale není možné uvést všechny případy. Navštěvujte Petzl.com a sledujte aktualizace a doplňkové informace.
Vaší odpovědností je věnovat pozornost každému upozornění a používat vaše vybavení správným způsobem. Jakékoliv nesprávné použití tohoto vybavení navýší nebezpečí. Máte-li jakékoliv pochybnosti nebo obtíže s porozuměním návodu, kontaktujte firmu Petzl.

1. Rozsah použití

EN 12278: 2007 kladka pro kladkostroje.
Osobní ochranný prostředek (OOP) používaný při ochraně proti pádu.
PPE-R/11.114_V3 kotvící deska.
Transportní kladka pro napnuté lanové dráhy při záchraně.
Ke kladce REEVE mohou být připojeni až tři uživatelé současně.
Tato kladka není certifikovaná pro lanové parky (LP).
Tento výrobek nesmí být používán přes limity své pevnosti, ani k jiným účelům, než pro které je určen.

Zodpovědnost

UPOZORNĚNÍ

Činnosti zahrnující používání tohoto výrobku jsou z podstaty nebezpečné. Za své jednání, rozhodování a bezpečnost zodpovídáte sami.

Před používáním tohoto výrobku je nutné:
- Přečíst si a prostudovat celý návod k použití.
- Nacvičit správné používání výrobku.
- Seznámit se s možnostmi výrobku a s omezeními jeho použití.
- Pochopit a přijmout rizika spojená s jeho používáním.

Opomenutí či porušení některého z těchto pravidel může vést k vážnému poranění nebo smrti.

Tento výrobek smí používat pouze odborně způsobilé a odpovědné osoby, nebo osoby pod přímým vedením a dohledem těchto osob.
Za své činy, rozhodnutí a bezpečnost zodpovídáte sami a stejně jste si vědomi možných následků. Jestliže nejste schopni, nebo nejste v pozici tuto zodpovědnost přijmout, nebo pokud nerozumíte jakékoliv z těchto instrukcí, výrobek nepoužívejte.

2. Popis částí

(1) Rám, (2) Kotouč, (3) Osa, (4) Pohyblivá bočnice, (5) Odjišťovací tlačítko, (6) Kryt, (7) Čep, (8) Drážka pro čep, (9) Horní připojovací otvor, (10) Samostatný připojovací otvor, (11) Středový připojovací otvor.
Použité materiály: slitina hliníku, nerezová ocel, polyamid.

3. Prohlídka, kontrolní body

Vaše bezpečnost závisí na neporušenosti vašeho vybavení.
Petzl doporučuje hloubkovou inspekci provedenou odborně způsobilou osobou nejméně jedenkrát každých 12 měsíců. UPOZORNĚNÍ: intenzita vašeho používání může způsobit to, že bude potřeba častěji provádět revize OOP. Postupujte dle kroků uvedených na Petzl.com. Výsledky prohlídek zaznamenávejte ve formulářích pro prohlídky OOP.

Před každým použitím

Na produktu zkontrolujte, nejsou li přítomny praskliny, deformace, vrypy, opotřebení, koroze, atd.
Zkontrolujte stav kotoučů a jejich správnou funkčnost.
Zkontrolujte stav zajišťovacích systémů u pohyblivých bočnic a jejich správnou funkčnost.
Zkontrolujte, zda připojovací otvory nemají žádné otřepy nebo ostré hrany, které by mohly poškodit připojené vybavení.

Během používání

Je důležité pravidelně kontrolovat stav výrobku a jeho spojení s ostatním vybavením v systému. Vždy se přesvědčte, jsou-li všechny součásti vybavení v systému navzájem ve správné poloze. Pozor na situace, které mohou ovlivnit funkčnost produktu (např. znečištěné lano, nedokonalá poloha...).

4. Slučitelnost

Ověřte si slučitelnost tohoto výrobku s ostatními prvky vašeho systému při daném použití (slučitelnost = dobrá součinnost).
Vybavení používané s vaší kladkou musí splňovat současné normy pro vaši zemi (např. EN 1891 lano).
Připojovací otvor je kompatibilní se spojkami, smyčkami nebo lany.
UPOZORNĚNÍ: dlouhodobější použití se spojkou může způsobit nebezpečné opotřebení a ostré hrany, pokud je připojovací otvor následně použit s lanem nebo smyčkou.
Pouze spojky s pojistkou zámku o průměru menším než 18 mm je možné otáčet v samostatných připojovacích otvorech.

5. Otevření a uzavření kladek

Pozor na jakékoliv odírání o odjišťovací tlačítko.
UPOZORNĚNÍ: pokud je viditelný červený ukazatel na odjišťovacím tlačítku, pohyblivá bočnice kladky není zajištěná: nebezpečí náhodného otevření.

6. Bezpečnostní opatření

Zkontrolujte správnou polohu spojek. Pro správné polohování spojek je možné použít dělící příčku CAPTIV.

7. Specifikace

Mez pevnosti (na kladkách nebo na připojovacích otvorech, viz nákresy 7a a 7b): 36 kN.
Maximální provozní zatížení:
8 kN na každém kotouči.
8 kN na obou kotoučích (napnutá lanová dráha).
Efektivita (pro jeden kotouč): F = 1,05 M.
Účinnost (pro jeden kotouč): 95 %.
Účinnost byla měřena s lanem minimálního průměru použitelného pro toto zařízení.

8. Příklady použití

8a. Transportní kladka pro napnuté lanové dráhy při záchraně.
Dvě paralelní lana: dvě kladky REEVE umístěte zadní částí k sobě.
Šikmé napnuté lanové dráhy: použijte horní připojovací otvor pro připojení jednoho ze dvou ovládacích lan. Použijte dostatečně velkou karabinu, aby prošla celým kotoučem bez omezení (Am'D, WILLIAM).
8b. Kladka pro kladkostroje.

9. Doplňkové informace

Tento produkt splňuje Nařízení (EU) 2016/425 o osobních ochranných prostředcích.
Prohlášení o shodě EU je dostupné na Petzl.com.
Účinnost kladky může záviset na stavu lana: mokré a/nebo namrzlé.
- Musíte mít záchranný plán a prostředky pro jeho rychlou realizaci v případě obtíží vzniklých při používání tohoto vybavení.
- Kotvící zařízení/bod by se měl přednostně nacházet nad polohou uživatele a měl by splňovat požadavky normy EN 795 (minimální pevnost 12 kN).
- V systému zachycení pádu je důležité před použitím zkontrolovat požadovanou volnou hloubku pod uživatelem, aby se v případě pádu předešlo nárazu na překážku, nebo na zem.
- Zkontrolujte správnou polohu kotvícího bodu, aby bylo minimalizováno nebezpečí a délka pádu.
- Zachycovací postroj je jediný povolený prostředek pro ochranu těla v systému zachycení pádu.
- Jestliže používáte různé části výstroje, může nastat nebezpečná situace, ve které je zabezpečovací funkce jedné součásti narušena funkcí jiné součásti výstroje.
- POZOR - NEBEZPEČÍ: vyvarujte se odírání tohoto výrobku o drsné povrchy a ostré hrany.
- Uživatelé provádějící aktivity ve výškách a nad volnou hloubkou musí být v dobrém zdravotním stavu. UPOZORNĚNÍ: nehybné zavěšení v postroji může způsobit vážné zranění nebo smrt.
- Je nutné dodržovat pokyny pro použití každého prostředku, který je použit ve spojení s tímto produktem.
- Návod k použití musí být dodán uživateli v jazyce té země, ve které bude vybavení používáno.
- Návody k použití si po odstranění z produktů uchovejte pro pozdější potřebu.
- Označení produktu udržujte čitelné.

Kdy vaše vybavení vyřadit:

UPOZORNĚNÍ: některé výjimečné situace mohou způsobit okamžité vyřazení výrobku již po prvním použití, to závisí na druhu, intenzitě a prostředí ve kterém je výrobek používán (znečištěné prostředí, mořské prostředí, ostré hrany, vysoké teploty, chemikálie...).
Výrobek musí být vyřazen pokud:
- Přesáhne dobu své životnosti.
- Byl vystaven těžkému pádu nebo velkému zatížení.
- Neprojde periodickou prohlídkou. Máte jakékoliv pochybnosti o jeho spolehlivosti.
- Neznáte jeho úplnou historii používání (např. nečitelné označení produktu).
- Se stane zastaralým vzhledem k legislativě, normám, technikám nebo slučitelnosti s ostatním vybavením...
Takový produkt znehodnoťte, abyste zamezili jeho dalšímu použití.

Piktogramy:
A. Neomezená životnost - B. Povolené teploty - C. Bezpečnostní opatření - D. Čištění - E. Sušení - F. Skladování/transport - G. Údržba - H. Úpravy/opravy (zakázány mimo provozovny Petzl, kromě výměny náhradních dílů) - I. Dotazy/kontakt

3letá záruka

Na vady materiálu a vady vzniklé ve výrobě. Nevztahuje se na vady vzniklé: běžným opotřebením a roztržením, oxidací, úpravami nebo opravami, nesprávným skladováním, nedostatečnou údržbou, nedbalostí, nesprávným použitím.

Varovné symboly

1. Situace představující bezprostřední riziko vážného poranění nebo smrti. 2. Vystavení potenciálnímu riziku úrazu nebo poranění. 3. Důležitá informace týkající se fungování nebo chování vašeho výrobku. 4. Neslučitelnost vybavení.

Sledovatelnost a značení

a. Splňuje požadavky nařízení o OOP. Zkušebna provádějící certifikační zkoušky EU - b. Číslo oznámeného subjektu provádějícího kontrolu výroby tohoto OOP - c. Sledovatelnost: označení - d. Slučitelný průměr - e. Výrobní číslo - f. Rok výroby - g. Měsíc výroby - h. Sériové číslo - i. Individuální kontrola - j. Normy - k. Pozorně čtěte návod k používání - l. Identifikace typu - m. Adresa výrobce - n. Mez pevnosti (MMP) - o. Pracovní zatížení (PZ)

SI

V teh navodilih je razloženo, kako pravilno uporabljati svojo opremo. Opisane so samo nekatere tehnike in načini uporabe.
Opozorilni simboli vas opozarjajo o nekaterih možnih nevarnostih, ki so povezane z uporabo vaše opreme, vendar je nemogoče opisati vse. Za posodobitve in dodatne informacije preverjajte Petzl.com.
Odgovorni ste za upoštevanje vsakega opozorila in pravilno uporabo vaše opreme. Kakršna koli napačna uporaba te opreme pomeni dodatne nevarnosti. Če imate kakršen koli dvom ali težave z razumevanjem teh navodil, se obrnite na Petzl.

1. Področja uporabe

EN 12278: 2007 škripec za vlečne sisteme.
Osebna varovalna oprema (OVO), ki se uporablja za zaščito pred padci z višene.
PPE-R/11.114_V3 sidrišča plošča.
Voziček za napete jeklenice pri reševanju.
Na REEVE so lahko hkrati priključeni do trije uporabniki.
Ta škripec ni certificiran za uporabo v pustolovskih parkih (AP).
Tega izdelka ne smete uporabljati preko njegovih zmogljivosti ali za kateri koli drug namen, kot je zasnovan.

Odgovornost

OPOZORILO

Aktivnosti, pri katerih uporabljate ta izdelek, so same po sebi nevarne. Sami ste odgovorni za svoja dejanja, odločitve in varnost.

Pred uporabo tega izdelka morate:
- prebrati in razumeti navodila za uporabo v celoti;
- ustrezno se usposobiti za njegovo uporabo;
- spoznati se z možnostmi in omejitvami izdelka;
- razumeti in sprejeti z uporabo izdelka povezano tveganje.

Neupoštevanje katerega koli od teh opozoril lahko povzroči resno poškodbo ali smrt.

Izdelek lahko uporabljajo le pristojne in odgovorne osebe ali tisti, ki so pod neposredno in vizualno kontrolo pristojne in odgovorne osebe.
Odgovorni ste za svoja dejanja, odločitve in varnost in prevzemate njihove posledice. Če niste pripravljeni ali se ne čutite sposobne prevzeti odgovornosti ali ne razumete katerega od teh navodil, ne uporabljajte tega izdelka.

2. Poimenovanje delov

(1) okvir, (2) kolesce, (3) os, (4) premična stranica, (5) gumb za odklepanje, (6) pokrivalo, (7) zakovica, (8) utor zakovice, (9) zgornja odprtina za pritrjevanje, (10) enojna odprtina za pritrditev, (11) osrednja odprtina za pritrditev
Glavni materiali: aluminij, nerjaveče jeklo, poliamid.

3. Preverjanje, točke preverjanja

Vaša varnost je odvisna od neoporečnosti vaše opreme.
Petzl priporoča podroben pregled vsakih 12 mesecev, ki ga opravi kompetentna oseba. OPOZORILO: intenzivnejša uporaba je lahko razlog, da morate bolj pogosto pregledati svojo OVO. Sledite postopkom, ki so opisani na Petzl.com. Rezultate preverjanja vpišite v vaš obrazec pregleda OVO.

Pred vsako uporabo

Na izdelku preverite, da nima razpok, deformacij, prask, obrabe, korozije...
Prepričajte se, da so kolesca v dobrem stanju in da pravilno delujejo.
Prepričajte se, da so sistemi zaklepanja na premičnih stranicah v dobrem stanju in da pravilno delujejo.
Prepričajte se, da v odprtinah za pritrjevanje ni nobenih ostrih izboklin ali ostrih robov, ki bi lahko poškodovali vpeto opremo.

Med uporabo

Pomembno je, da redno preverjate stanje izdelka in njegovo povezavo z drugo opremo v sistemu. Zagotovite, da so različni kosi opreme med seboj pravilno nameščeni. Pazite na situacije, ki lahko vplivajo na delovanje izdelka (npr. umazana vrv, slabo pozicioniranje...).

4. Skladnost

Preverite skladnost tega izdelka z ostalimi elementi sistema, ki jih uporabljate (skladnost = dobro vzajemno delovanje).
Oprema, ki jo uporabljate z vašim škripcem, mora biti skladna z veljavnimi standardi v vaši državi (npr. EN 1891 vrv).
Odprtina za pritrjevanje je skladna z veznimi členi, zankami ali vrvmi.
OPOZORILO: dolgotrajna uporaba z veznim členom lahko povzroči nevarno obrabo in ostre robove, če se odprtina za povezovanje nato uporabi z vrvjo ali zanko.
Samo vezne člene z varnostno matico premera manj kot 18 mm se lahko obrača okoli enojnih odprtin za pritrjevanje.

5. Odpiranje in zapiranje škripcev

Bodite pozorni na kakršno koli drgnjenje ob gumb za odklepanje.
OPOZORILO: ko je na gumbu za odklepanje vidna rdeča oznaka, premična stranica škripca ni zaklenjena: obstaja tveganje naključnega odprtja.

6. Varnostna opozorila za uporabo

Preverite, da so vezni členi pravilno nameščeni. Za optimalen položaj veznega člena lahko uporabite CAPTIV.

7. Specifikacije

Sila pretrga (na škripcih ali na odprtinah za pritrditev, glejte diagrama 7a in 7b): 36 kN.
Največja delovna obremenitev:
8 kN na vsakem kolescu
8 kN na obeh kolescih (napeta jeklenica)
Učinkovitost (za eno kolesce): F = 1,05 M.
Učinkovitost (za eno kolesce): 95 %.
Učinkovitost se meri z vrvjo najmanjšega premera, ki je združljiva z pripravo.

8. Primeri namestitve

8a. Voziček za napete jeklenice pri reševanju.
Na dveh vzporednih delovnih linijah: postavite dva REEVE škripca back-to back.
Na nagnjeni napeti jeklenici: uporabite zgornjo odprtino za pritrjevanje, da vpnete eno od obeh kontrolnih linij. Uporabite dovolj veliko vponko, da gre brez težav čez kolesce (Am'D, WILLIAM).
8b. Škripec za sisteme dvigovanja.

9. Dodatne informacije

Ta izdelek ustreza zahtevam Uredbe (EU) 2016/425 o osebni varovalni opremi. EU izjava o skladnosti je na voljo na Petzl.com.
Učinkovitost škripca se lahko razlikuje glede na stanje vrvi: mokro in / ali ledeno.
- Imeti morate načrt in potrebno opremo, da lahko v primeru težav, ki bi lahko nastale ob uporabi tega izdelka, takoj začnete z reševanjem.
- Nosilno pritrdišče sistema naj bo po možnosti nad uporabnikom in mora zadoščati zahtevam po preskusu tipa EN 795 (12 kN minimalna nosilnost).
- V sistemu za ustavljanje padca je bistveno, da pred vsako uporabo preverite zahtevan prazen prostor pod uporabnikom. Tako se v primeru padca izognete udarcu ob tla ali oviro.
- Zagotovite, da bo sidrišče pravilno nameščeno, da zmanjšate tveganje in višino padca.
- Pas za ustavljanje padca je edini dovoljeni pripomoček za podporo telesa v sistemu za ustavljanje padca.
- Pri uporabi več kosov opreme, lahko pride do nevarne situacije, v kateri varnostna funkcija enega dela opreme lahko vpliva na varnostno funkcijo drugega dela opreme.
- OPOZORILO - NEVARNO: poskrbite, da se vaš izdelek ne bi drgnil ob hrapave površine ali ostre robove.
- Uporabniki morajo biti zdravstveno sposobni za dejavnosti na višini. OPOZORILO: nedejavno visenje v pasu lahko povzroči resne poškodbe ali smrt.
- Upoštevati morate navodila za uporabo vsakega posameznega kosa opreme, ki ga uporabljate s tem izdelkom.
- Uporabnik mora dobiti izdelek opremljen z navodili za uporabo v jeziku države, kjer se ta oprema uporablja.
- Navodila za uporabo shranite v trajno mapo, da jih boste lahko po odstranitvi z izdelka ponovno pogledali.
- Zagotovite, da so oznake na izdelku čitljive.

Kdaj umakniti izdelek iz uporabe:

POZOR: izjemen dogodek je lahko razlog, da morate izdelek umakniti iz uporabe po samo enkratni uporabi, odvisno od tipa in intenzivnosti uporabe in okolja uporabe (groba okolja, morsko okolje, ostri robovi, ekstremne temperature, kemikalije...).
Izdelek morate umakniti iz uporabe ko:
- je presegel svojo življenjsko dobo;
- je utrpel večji padec (ali preobremenitev);
- ni prestal preverjanja oz. Imate kakršen koli dvom v njegovo zanesljivost;
- ne poznate njegove celotne zgodovine uporabe (npr. nečitljiva oznaka izdelka);
- ko je izdelek zastarel zaradi sprememb v zakonodaji, standardih, tehniki oz. neskladen z drugo opremo...
Da bi preprečili nadaljnjo uporabo, te izdelke uničite.

Ikone:
A. Neomejena življenjska doba - B. Sprejemljive temperature - C. Varnostna opozorila za uporabo - D. Čiščenje - E. Sušenje - F. Shranjevanje/transport - G. Vzdrževanje - H. Priredbe/popravila (Izven Petzlovih delavnic so prepovedana. Izjema so rezervni deli.) - I. Vprašanja/kontakt

3-letna garancija

Za katere koli napake v materialu ali izdelavi. Izjeme: normalna obraba in izraba, oksidacija, predelave ali priredbe, neprimerno skladiščenje, slabo vzdrževanje, poškodbe nastale zaradi nepazljivosti ali pri uporabi, za katero izdelek ni namenjen oz. ni primeren.

Opozorilni simboli

1. Situacija, ki predstavlja neposredno nevarnost za resne poškodbe ali smrt. 2. Izpostavljenost možnim tveganjem za nastanek nesreče ali poškodbe. 3. Pomembne informacije o delovanju ali zmogljivostih vašega izdelka. 4. Nezdružljivost opreme.

Sledljivost in oznake

a. Ustreza zahtevam uredbe o OVO. Priglašeni organ, ki opravlja pregled tipa EU - b. Številka priglašenega organa, ki izvaja nadzor nad proizvodnjo te OVO - c. Sledljivost: matrica s podatki - d. Skladnen premer - e. Serijska številka - f. Leto izdelave - g. Mesec izdelave - h. Številka serije - i. Individualna označba - j. Standardi - k. Natančno preberite navodila za uporabo - l. Oznaka modela - m. Naslov proizvajalca - n. Sila pretrga (MBS) - o. Največja delovna obremenitev (WLL)

HU

Jelen használati utasításban arról olvashat, hogyan használja felszerelését. Nem mutatunk be minden használati módot és technikát.
Az eszköz használatával kapcsolatos egyes veszélyekről az ábrák tájékoztatnak, de lehetetlen lenne valamennyi helytelen használati módot ismertetni. A termékek legújabb használati módozatairól és az ezzel kapcsolatos aktuális kiegészítő információkról tájékozódjon a Petzl.com internetes honlapon.
Az új információkat tartalmazó értesítések elolvasásáért, betartásáért és a felszerelés helyes használatáért mindenki maga felelős. Az eszköz helytelen használata további veszélyek forrása lehet. Ha jelen információk megértésével kapcsolatban kétsége vagy nehézsége támad, forduljon a Petzl-hez bizalommal.

1. Felhasználási terület

Csiga EN 12278: 2007 szabványnak megfelelő húzórendszerekhez.
Egyéni védőfelszerelés (EVE) a felhasználó magasból való leesés elleni védelmére.
PPE-R/11.114_V3 szabványnak megfelelő tehereloszto kikötési pontba.
Zuhanásgátló tiroli pályákon való mentéshez.
A REEVE-hez egyszerre 1-3 felhasználó csatlakoztatható.
Ez a csiga nincs bevizsgálva kalandparkos használatra.
A terméket tilos a megadott szakítószilárdságánál nagyobb terhelésnek kitenni, vagy más, a megadott felhasználási területeken kívüli célra használni.

Felelősség

FIGYELEM

A termék használata közben végzett tevékenységek természetükből adódóan veszélyesek.
Mindenki maga felelős a saját tevékenységéért, döntéseiért és biztonságáért.

A termék használata előtt okvetlenül szükséges, hogy a felhasználó:
- Elolvassa és megértse a termékhez mellékelt valamennyi használati utasítást.
- Arra jogosult személytől megfelelő oktatást kapjon.
- Alaposan megismerje a terméket, annak előnyeit és korlátait.
- Tudatában legyen a termék használatával kapcsolatos kockázatoknak, és elfogadja azokat.

A fenti figyelmeztetések bármelyikének be nem tartása súlyos balesetet vagy halált okozhat.

A terméket csakis képzett és hozzáértő személyek használhatják, vagy a felhasználók legyenek folyamatosan képzett és hozzáértő személyek felügyelete alatt. Mindenki maga felelős a saját tevékenységéért, döntéseiért és biztonságáért, és maga viseli a lehetséges következményeket. Ha Ön nincs abban a helyzetben, hogy ezt a felelősséget vállalja vagy ha nem értette meg tökéletesen jelen használati utasítást, kérjük, ne használja a terméket.

2. Részek megnevezése

(1) Test, (2) Csigakerék, (3) Tengely, (4) Nyitható oldalrész, (5) Lezárást kioldó gomb, (6) Védőburkolat, (7) Szegecs, (8) Szegecs vájata, (9) Felső csatlakozónyílás, (10) Egyszerű csatlakozónyílás, (11) Központi csatlakozónyílás.
Fő alapanyagok: alumínium, rozsdamentes acél, poliamid.

3. Ellenőrzés, megvizsgálandó részek

Felszerelésének ép állapota az Ön biztonságának záloga.
A Petzl javasolja a termék kompetens személy által elvégzett alapos felülvizsgálatát legalább 12 havonta. Figyelem: a használat intenzitásától függően szükség lehet az egyéni védőfelszerelés gyakoribb felülvizsgálatára. Tartsa be a Petzl.com honlapon ismertetett használati módokat. A felülvizsgálat eredményét az EVE nyilvántartólapján kell rögzíteni.

Minden egyes használatbavétel előtt

Ellenőrizze, nem láthatók-e a terméken repedések, deformációk, karcolások, az elhasználódás vagy korrózió nyomai stb.
Ellenőrizze a csigakerekek állapotát és működőképességét.
Ellenőrizze a nyitható oldalrész zárórendszerének állapotát és működőképességét.
Ellenőrizze, hogy a csatlakozónyílásokon nincsenek-e érdes felületek, élek, melyek károsíthatják a beakasztott elemeket.

A használat során

Az eszköz állapotát és csatlakoztatását a rendszer többi eleméhez rendszeresen ellenőrizni kell. Győződjön meg arról, hogy a felhasznált eszközök egymáshoz képest jól helyezkednek el. Ügyeljen azokra a szituációkra, melyek az eszköz jellemzőit negatívan befolyásolhatják (pl. merev kötél, helytelen pozicionálás stb.).

4. Kompatibilitás

Vizsgálja meg, hogy az eszköz kompatibilis-e a használt rendszer többi elemével (kompatibilitás = az eszközök jó együttműködése).
A csigával együtt használt eszközöknek meg kell felelniük az adott ország előírásainak (pl. a köteleknek az EN 1891 szabványnak).
A csatlakozónyílásba karabiner, heveder vagy kötél akasztható.
Figyelem: összekötőelemmel való tartós használat a csatlakozónyílás szélén veszélyes élek képződését okozhatja, ha később ugyanezt a csatlakozónyílást kötéllel vagy hevederrel használják.
Az egyszerű csatlakozónyílásokban csak olyan karabiner fordul át szabadon, melynek zárógyűrűje nem haladja meg a 18 mm-es átmérőt.

5. A csiga nyitása és zárása

Ügyeljen arra, hogy a lezárást kioldó gombot kívülről ne érhesse nyomás vagy súrlódás.
Figyelem: ha látható a kioldógomb piros jelzése, a nyitható oldalrész nincs lezárva, és az eszköz véletlenszerű kinyílásának veszélye áll fenn.

6. Óvintézkedések a használat során

Ellenőrizze az összekötőelemek helyes beakasztását. Az összekötőelem lehető legjobb irányban tartására használható a CAPTIV áthidaló.

7. Jellemzők

Szakítószilárdság (csiga vagy csatlakozónyílások, lásd a 7a és 7b ábrákat): 36 kN
Maximális munkaterhelés:
mindkét csigakeréken 8 kN
tiroli pályán mindkét csigakeréken 8 kN
Hatékonyság (egy csigakeréken): F = 1,05 M
Hatékonyság (egy csigakerékre): 95 %
A hatékonyságot az eszközzel kompatibilis, lehető legkisebb átmérőjű kötéllel mértük.

8. Példák a beszerelésre

8a. Zuhanásgátló tiroli pályákon való mentéshez.
Két párhuzamos munkakötélen: helyezzen fel két REEVE-et egymásnak háttal.
Ferde tiroli pályán: használja a felső csatlakozónyílást a két kontrollkötél egyikének csatlakoztatására. Használjon megfelelő szélességű összekötőelemet, ami nem akadályozza a csigakerék működését (Am'D, WILLIAM).
8b. Csiga húzórendszerekhez.

9. Kiegészítő információk

Ez a termék megfelel az (EK) 2016/425 számú egyéni védőfelszerelésekre vonatkozó rendelet előírásainak. Az EK megfelelőségi nyilatkozat a Petzl.com honlapon letölthető.
A csigák hatékonysága függ a kötél állapotától (szennyeződés és/vagy jegesedés).
- Legyen elérhető távolságban egy mentőfelszerelés szükség esetére.
- A rendszer kikötési pontja a felhasználó fölött helyezkedjen el és feleljen meg az EN 795 szabvány előírásainak (legalább 12 kN szakítószilárdság).
- Minden zuhanást megtartó rendszerben minden használat előtt feltétlenül ellenőrizni kell a felhasználó alatt rendelkezésre álló szabad esésteret, nehogy a felhasználó esés közben a talajnak, a szerkezetnek vagy más tárgynak ütközzön.
- A kikötési pont pozicionálásánál ügyeljen a lehetséges esésmagasság minimalizálására.
- Lezuhanás megtartására szolgáló rendszerben kizárólag zuhanás megtartására alkalmas teljes testhevederzet használható.
- Többféle felszerelés használata esetén veszélyt jelenthet, ha az egyik felszerelés biztonsági működése a másik eszköz biztonsági működését akadályozza.
- VIGYÁZAT - VESZÉLY: mindig ügyeljen arra, hogy felszerelése ne érintkezzen dörzsölő felületekkel vagy éles tárgyakkal.
- A felhasználó egészségi állapota feleljen meg a magasban végzett tevékenység követelményeinek. FIGYELEM: beülőhevederzetben való hosszan tartó lógás eszméletlen állapotban súlyos vagy halálos keringési rendellenességekhez vezethet.
- Használat során a rendszer valamennyi eleméek használati utasítását be kell tartani.
- A felhasználónak a termékkel együtt a termék használati utasítását is rendelkezésére kell bocsátani a forgalomba hozatal országának nyelvén.
- Őrizze meg a jelen használati utasítást egy dossziában, hogy a termékről való levételt követően is tájékozódhasson belőle.
- Győződjön meg a terméken található jelölések olvashatóságáról.

Leselejtezés:

FIGYELEM: adott esetben bizonyos körülményektől (a használat intenzitásától, a használat környezeti feltételeitől: maró vagy vegyi anyagok, tengervíz jelenlététől, éleken való felfekvéstől, extrém hőmérsékleti viszonyoktól stb.) függően a termék élettartama akár egyetlen használatra korlátozódhat.
A terméket le kell selejtezni, ha:
- A termék túllépte megengedett élettartamát.
- Nagy esés vagy erőhatás érte.
- A termék felülvizsgálatának eredménye nem kielégítő. Ha a használat biztonságosságát illetően bármilyen kétely merül fel.
- Nem ismeri pontosan a termék előzetes használatának körülményeit (pl. a termék egyik jelölése olvashatatlan).
- Használata elavult (jogszabályok, szabványok, technikák változása vagy az újabb felszerelésekkel való kompatibilitás hiánya stb. miatt).
A leselejtezett terméket semmisítse meg, hogy azt a későbbiekben se lehessen használni.

Jelmagyarázat:
A. Korlátlan élettartam - B. Használat hőmérséklete - C. Óvintézkedések - D. Tisztítás - E. Szárítás - F. Tárolás/szállítás - G. Karbantartás - H. Módosítások/javítások (Petzl pótalkatrészek kivételével csak a gyártó szakszervizében engedélyezett) - I. Kérdések/kapcsolat

3 év garancia

Minden gyártási vagy anyaghibára. A garancia nem vonatkozik a következőkre: normális elhasználódás, módosítások vagy házilagos javítások, helytelen tárolás, hanyagság, nem rendeltetésszerű használat.

Veszélyt jelző piktogrammok

1. Súlyos vagy halálos sérülés kockázatával járó, veszélyes szituáció. 2. Váratlan esemény vagy sérülés valós veszélye. 3. Fontos információ a termék működéséről vagy használatáról. 4. Nem kompatibilis felszerelés.

Nyomon követhetőség és jelölés

a. Megfelel az egyéni védőfelszerelésekre vonatkozó jogszabályoknak. EK típustanúsítványt kiállító notifikált szervezet - b. Jelen egyéni védőfelszerelés gyártását ellenőrző notifikált szervezet száma - c. Nyomon követhetőség: számsor - d. Kompatibilis kötélátmérő - e. Egyedi azonosítószám - f. Gyártás éve - g. Gyártás hónapja - h. Tételszám - i. Egyedi azonosítókód - j. Szabványok - k. Olvassa el figyelmesen ezt a tájékoztatót - l. Modell azonosítója - m. A gyártó címe - n. Szakítószilárdság (MBS) - o. Maximális munkaterhelés (WLL)

RU

Эта инструкция показывает, как правильно использовать ваше снаряжение. Данная инструкция по эксплуатации представляет только некоторые правильные способы и техники использования вашего снаряжения. Предупредительные знаки информируют вас только о некоторых потенциальных рисках, связанных с использованием вашего снаряжения. Инструкция не описывает все возможные риски. Регулярно проверяйте сайт Petzl.com, там вы найдете самую актуальную версию данного документа и дополнительную информацию.
Лично вы несете ответственность за соблюдение всех мер предосторожности и за правильное использование своего снаряжения. Неправильное использование данного снаряжения может привести к возникновению дополнительных рисков. В случае возникновения каких-либо сомнений или трудностей обращайтесь в компанию Petzl.

1. Область применения

Блок для полиспаста EN 12278: 2007.
Средства индивидуальной защиты от падения с высоты и средства спасения с высоты (ИСУ).
Такелажная пластина PPE-R/11.114_V3.
Мобильное страховочное устройство для переправ при спасательных работах. REEVE может использоваться для присоединения от одного до трех пользователей одновременно.
Этот блок не сертифицирован для использования в веревочных парках.
Данное изделие не должно подвергаться нагрузке, превышающей предел его прочности, и использоваться в ситуациях, для которых оно не предназначено.

Ответственность

ВНИМАНИЕ

Деятельность, связанная с использованием данного снаряжения, опасна по своей природе.
Лично вы несете ответственность за свои действия, решения и безопасность.

Перед использованием данного снаряжения вы должны:
- Прочитать и понять все инструкции по эксплуатации.
- Пройти специальную подготовку по применению данного снаряжения.
- Ознакомиться с возможностями вашего снаряжения и ограничениями по его применению.
- Осознать и принять возможные риски, связанные с использованием этого снаряжения.

Игнорирование любого из этих предупреждений может привести к серьезным травмам и даже к смерти.

Это изделие может использоваться только лицами, прошедшими специальную подготовку, или под непосредственным контролем компетентного лица.
Лично вы несете ответственность за свои действия, решения и безопасность, и только вы отвечаете за последствия этих действий. Если вы неспособны взять на себя ответственность за использование данного снаряжения или если вы не поняли инструкции по эксплуатации, не используйте данное снаряжение.

2. Составные части

(1) Корпус, (2) Ролик, (3) Ось, (4) Подвижная пластина, (5) Кнопка разблокировки, (6) Крышка, (7) Заклепка, (8) Желоб заклепки, (9) Верхнее присоединительное отверстие, (10) Простое присоединительное отверстие, (11) Центральное присоединительное отверстие.
Основные материалы: алюминий, нержавеющая сталь, полиамид.

3. Детальная проверка

Ваша безопасность напрямую связана с состоянием вашего снаряжения. Petzl рекомендует проводить детальную проверку снаряжения компетентным лицом как минимум каждые 12 месяцев. Внимание: при высокой интенсивности использования может потребоваться чаще проводить детальную проверку вашего СИЗ. При проведении детальной проверки следуйте рекомендациям на сайте Petzl.com. Заносите результаты проверки в инспекционную форму СИЗ.

Перед каждым использованием

Убедитесь в отсутствии трещин, деформаций, отметин, следов износа и коррозии и т.д.
Убедитесь, что ролики находятся в хорошем состоянии и правильно работают.
Убедитесь, что системы блокировки подвижных пластин находятся в хорошем состоянии и правильно работают.
Убедитесь, что на присоединительных отверстиях отсутствуют заусенцы и острые кромки, способные повредить присоединяемые элементы.

Во время использования

Важно регулярно проверять состояние снаряжения и его присоединение к другим элементам системы. Убедитесь, что все элементы снаряжения правильно расположены друг относительно друга. Будьте бдительны в ситуациях, которые могут негативно повлиять на работу вашего снаряжения (например, при использовании с грязным канатом, неправильном позиционировании и т.д.).

4. Совместимость

Проверьте совместимость этого снаряжения с другими элементами системы в контексте вашей задачи (совместимость означает хорошее, эффективное взаимодействие).
Снаряжение, которое вы используете с вашим блоком, должно соответствовать местному законодательству в вашей стране (например, канаты – EN 1891).
Присоединительное отверстие совместимо с карабинами, стропами и канатами.
Внимание: длительное использование присоединительного отверстия с карабином может привести к износу отверстия и появлению на нем острых кромок, опасных, если оно впоследствии будет использоваться с канатом или стропой.
Только карабины с запорным элементом диаметром менее 18 мм могут свободно проходить через простые присоединительные отверстия.

5. Открытие и закрытие блоков

Внимание: избегайте трения кнопки разблокировки о любые предметы.
Внимание: если на кнопке разблокировки виден красный индикатор, пластина блока не заблокирована: есть риск случайного открытия.

6. Меры предосторожности

Убедитесь, что карабины правильно установлены. Вы можете использовать перемычку CAPTIV для фиксации положения карабина.

7. Характеристики

Разрывная нагрузка (на блоке или присоединительных отверстиях, см. рисунки 7a и 7b): 36 кН.
Предельная рабочая нагрузка:
8 кН на любой ролик.
8 кН на оба ролика при использовании на переправе.
Эффективность (для одного ролика): F = 1,05 M.
КПД (для одного ролика): 95%.
КПД измеряется на канате минимального диаметра, совместимого с устройством.

8. Примеры установки

8a. Мобильное страховочное устройство для переправ при спасательных работах.
На двух параллельных рабочих канатах: установите два REEVE задними сторонами друг к другу.
На наклонной переправе: используйте верхнее присоединительное отверстие для присоединения к одному из двух образующих переправу канатов.
Используйте карабин большого размера, чтобы он без помех проходил над роликом (Am'D, WILLIAM).
8b. Блок для системы полиспаста.

9. Дополнительная информация

Данное снаряжение отвечает требованиям регламента (ЕС) 2016/425 СИЗ.
Декларация о соответствии требованиям ЕС находится на сайте Petzl.com.
Эффективность работы блока может меняться в зависимости от состояния каната: его обледенения и/или влажности.
- Вы должны иметь план спасательных работ и средства для быстрой его реализации на случай возникновения чрезвычайных ситуаций.
- Точку анкерного крепления для системы желательно располагать над пользователем, и она должна отвечать требованиям EN 795 (допустимая нагрузка – не менее 12 кН).
- При использовании системы защиты от падения очень важно проверять перед началом ее применения наличие минимальной необходимой глубины свободного пространства под пользователем, чтобы избежать удара о препятствие или о землю в случае падения.
- Следите за тем, чтобы точка анкерного крепления была правильно установлена, чтобы свести к минимуму риск падения и уменьшить его высоту.
- Страховочная привязь для защиты от падения – единственное устройство для удержания тела человека, которое может использоваться в системах защиты от падения.
- В случае использования вместе разных видов снаряжения может возникнуть опасная ситуация, когда безопасная работа одного элемента снаряжения может быть нарушена безопасной работой другого элемента снаряжения.
- ВНИМАНИЕ, ОПАСНОСТЬ: следите, чтобы ваше снаряжение не терлось об абразивные поверхности и острые предметы.
- У пользователей не должно быть противопоказаний к такому виду деятельности. ВНИМАНИЕ: зависание в привязи без движения может привести к серьезным травмам и даже к смерти.
- Инструкции по эксплуатации для любого снаряжения, связанного с использованием данного изделия, также должны быть приняты во внимание.
- Инструкция по эксплуатации должна поставляться вместе с оборудованием и на языке страны, в которой оно используется.
- Храните инструкции по эксплуатации в специальной папке, чтобы иметь к ним доступ после того, как вы достанете их при распаковке снаряжения.
- Убедитесь, что маркировка изделия может быть прочитана.

Отбраковка снаряжения:

ВНИМАНИЕ: особые обстоятельства могут вызвать уменьшение срока службы изделия, вплоть до однократного применения; например: способ и интенсивность использования, воздействие окружающей среды, воздействие морской среды, работа с химикатами, экстремальные температуры, контакт с острыми кромками и т.д.
Отбраковывайте любое снаряжение, если:
- Оно превысило свой срок службы.
- Оно падало или подвергалось большой нагрузке.
- Оно не удовлетворило требованиям при осмотре или проверке. У вас есть сомнения в его надежности.
- Вы не знаете полную историю его использования (например, из-за нечитаемой маркировки на изделии).
- Когда оно устарело и более не соответствует новым стандартам, законам, технике или несовместимо с другим снаряжением и т.д.
Чтобы избежать дальнейшего использования отбракованного снаряжения, его следует уничтожить.

Рисунки:
A. Срок службы неограничен - B. Допустимый температурный режим - C. Меры предосторожности - D. Чистка - E. Сушка - F. Хранение/транспортировка - G. Обслуживание - H. Модификация/ремонт (запрещены вне мастерских Petzl, за исключением заменяемых частей) - I. Вопросы/контакты

Гарантия 3 года

От любых дефектов материала и производственных дефектов. Гарантия не распространяется на следующие случаи: нормальный износ; окисление; изменение конструкции или переделка изделия; неправильное хранение и плохой уход; повреждения, вызванные небрежным отношением к изделию; а также использование изделия не по назначению.

Предупредительные знаки

1. Ситуация, представляющая неизбежный риск получения серьезных травм или ведущая к смерти. 2. Ситуация, представляющая риск возникновения несчастного случая или получения травм. 3. Важная информация о работе или о характеристиках вашего снаряжения. 4. Техническая несовместимость.

Прослеживаемость и маркировка продукции

a. Отвечает требованиям стандартов, относящихся к СИЗ. Зарегистрированная организация, которая провела проверку на соответствие стандартам EC - b. Номер организации, осуществляющей производственный контроль данного СИЗ - c. Прослеживаемость: матрица данных - d. Совместимый диаметр - e. Серийный номер - f. Год изготовления - g. Месяц изготовления - h. Номер партии - i. Индивидуальный номер изделия - j. Стандарты - k. Внимательно читайте инструкцию по эксплуатации - l. Идентификация модели - m. Адрес производителя - n. Разрывная нагрузка (MBS) - o. Предельная рабочая нагрузка (WLL)

CN

这份说明书将向您解释如何正确使用您的装备。这里只描述部分使用方法和技术。
警示标志将告知您使用该装备时的某些潜在危险，但不可能全部描述。请登录Petzl.com查阅更新和附加信息。
您有责任阅读每一条警示且正确使用您的装备。任何错误的使用都将造成额外危险。若有任何疑问或对理解该文件有困难，请联络Petzl。

1.应用范围

用于提拉系统的EN 12278:2007滑轮。
用于高空坠落保护的个人保护设备（PPE）。
分力板：PPE-R/11.114_V3。
用于救援的横渡运输滑轮。
REEVE可用于同时连接最多三名使用者。
该滑轮没有用于高空冒险公园的认证。
使用该产品时，不可超出其负荷限制，也不可用于设计之外的用途。

责任

警告

凡涉及使用此装备的活动都具有一定危险性。
您应对个人的行动、决定和安全负责。
在使用此装备前，您必须：
- 阅读并理解全部使用指南；
- 针对该设备的使用，进行特定训练；
- 熟悉您的装备，了解其性能及使用限制；
- 理解并接受所涉及的风险。

一旦忽视上述任何一条警告，将有可能造成严重伤害甚至死亡。
该产品只能由有能力且负责任的人使用，或在有能力且负责任的人的直接目视监督下使用。
您应对个人的行动、决定和安全负责并承担后果。如果您无法承担相关责任或无法完全理解本使用说明，则请勿使用该装备。

2.部件名称

（1）主体，（2）滚轮，（3）轮轴，（4）移动侧板，（5）解锁按钮，（6）盖子，（7）铆钉，（8）铆钉凹槽，（9）上连接孔，（10）单个连接孔，（11）中央连接孔。
主要材料：铝、不锈钢、尼龙。

3.检测、检查要点

您的安全和您装备的状态密切相关。
Petzl建议至少每12个月，由专业人员深入检查一次。警告：高频率的使用会需要您更加频繁地检查您的PPE。请根据Petzl.com网站上描述的操作方式进行检查。将结果记录在您的PPE检查表格中。

每次使用前

检查产品上是否存在裂纹、变形、划痕、磨损、腐蚀等迹象。
检查滚轮的状况以及是否能够正常工作。
检查移动侧板的上锁系统的状况及是否能够正常操作。
检查连接孔内没有可能损坏连接部件的毛刺或尖锐边缘。

每次使用时

经常检查产品状况及其与系统内其他设备的连接状况，是至关重要的。确保系统内所有设备均互相正确连接。注意影响产品性能的情况（例如有污垢的绳索、错误的位置等）。

4.兼容性

在您使用时，验证该产品与系统其他组件的兼容性（兼容性 = 良好的功能互动）。
与滑轮配合使用的设备必须符合您所在国家的现行标准（如EN 1891标准绳索）。
连接孔与锁扣、扁带或绳索兼容。
警告：连接孔长时间与锁扣连接会造成磨损和锋利的边缘，如果之后与绳索或扁带连接会造成危险。
只有上锁套筒直径小于18 mm的锁扣可以在单个连接孔内自由转动。

5.滑轮的开合

注意任何在解锁按钮上的摩擦。
警告：如果解锁按钮的红色警示可见，说明滑轮侧板未锁住：有意外打开的风险。

6.使用注意

检查锁扣是否正确连接。可使用一个CAPTIV杆以更好地定位锁扣。

7.性能

断裂负荷（在滑轮或连接孔上，查看图示7a和7b）：36 kN。
工作负荷上限：
每个滚轮：8 kN。
在横渡上的两个滚轮：8 kN。
效率（一个滚轮）：F=1.05M。
效率（单个滚轮）：95%。
效率通过和设备兼容的最小直径的绳索测试得出。

8.安装实例

8a.用于救援的横渡运输滑轮。
在平行的两条横渡绳索上：将两个REEVE背对背并列放置。
在有角度的横渡上：使用上连接孔以连接其中一条控制绳索。
使用一个足够大的锁扣以避免卡住滚轮（Am'D、WILLIAM）。
8b.用于提拉系统的滑轮。

9.附加信息

该产品符合欧盟2016/425个人保护设备法规。请登录Petzl.com查看符合欧盟标准声明。
滑轮的效率与绳索的状态有关：潮湿和/或冰冻。
- 您必须提前制定必要的救援方案，以便遇到困难时可以迅速实施。
- 系统的锚点最好置于使用者之上，而且应符合EN 795标准（最小强度为12 kN）。
- 在止坠系统中，每次使用前都必须检查使用者下方是否留有足够的净空距离，从而避免在坠落时与地面或障碍物发生碰撞。
- 确保锚点正确放置，从而降低坠落的风险并缩短坠落距离。
- 防坠落安全带是止坠系统中唯一可用来支撑身体的装备。
- 当多个装备组合在一起使用时，一件装备的安全功能可能会影响另一件装备的安全功能，从而导致突发危险情况的出现。
- 危险警告：保护好您的装备，避免与粗糙面或尖锐物直接摩擦。
- 用户的身体条件必须适合高空作业。警告：无意识地悬挂于安全带上，可能导致严重的生理伤害甚至死亡。
- 任何装备在与此装备一同使用时，必须严格遵守其使用说明。
- 使用说明必须以产品使用国家的语言提供给用户。
- 请将从设备上取下的使用说明放到一个永久文件夹中，已备查阅。
- 确保产品上的标识清晰可见。

淘汰您的装备：
警告：一次意外事故可能导致产品在首次使用后即被淘汰（这取决于使用方式及强度、使用环境：严酷的环境、海洋环境、尖锐边缘、极限温度、化学产品等）。
何时需要淘汰您的装备：
- 已超过产品的寿命；
- 经历过严重冲坠或负荷；
- 无法通过产品检测。您对其安全性产生怀疑；
- 您不清楚产品的全部使用历史（例如，产品标识无法辨识）；
- 因为法律、标准、技术或与其它装备不兼容等问题而不得不淘汰。

销毁这些产品以防将来误用。

图标：
A.无限制的寿命 - B.可接受的温度 - C.使用注意 - D.清洁 - E.干燥 - F.存放/运输 - G.维护 - H.改装/维修（不能在Petzl以外的地方修理，除了更换零件）- I.问题/联系

3年质保

针对材料或生产上的缺陷。例外：正常的磨损、氧化、自行改装或改良、不正确存放、欠佳的保养、使用疏忽或用于非该产品设计之用途。

警告标志

1.表示有即刻产生严重伤害或死亡风险的情况。2.表示有潜在的意外或伤害风险。3.表示产品在功能或性能方面的重要信息。4.表示装备的不兼容性。

可追溯性及标识

a.符合PPE监管要求。进行EU型式测试的认证机构 - b.对此PPE进行生产控制的认证机构代码 - c.追踪：二维码 - d.可兼容直径 - e.独立编码 - f.生产年份 - g.生产月份 - h.批号 - i.独立身份识别号 - j.标准 - k.仔细阅读说明书 - l.型号识别 - m.生产商地址 - n.断裂负荷（MBS）- o.工作负荷上限（WLL）

BG

В тази листовка е обяснено как правилно да използвате средството.
Представени са само някои методи и начини на употреба.
Предупредителни надписи ви информират за потенциални рискове, свързани с употребата на средството, но не е възможно да бъдат описани всички. Следете редовно актуализацията и допълнителната информация на страницата Petzl.com.
Вие носите отговорност за спазването на всяко предупреждение и за правилното използване на средството. Всяко неправилно действие при използване на средството ще доведе до допълнителен риск. Свържете се с Petzl, ако имате съмнения или затруднения да разберете нещо.

1. Предназначение

Макара за полиспастна система EN 12278: 2007.
Лично предпазно средство (ЛПС) срещу падане от височина.
Мултипликатор за закрепвания PPE-R/11.114_V3.
Блок макара за тролей при спасяване.
Средството REEVE може да се използва едновременно от един до трима души.
Тази макара не е сертифицирана за използване на въжени маршрути в адвенчър паркове.
Този продукт не трябва да се използва извън неговите възможностите или в ситуация, за която не е предназначен.

Отговорност

ВНИМАНИЕ

Дейностите, изискващи употребата на това средство, по принцип са опасни.
Вие носите отговорност за вашите действия, решения и за вашата безопасност.

Преди да започнете да употребявате това средство, трябва:
- Да прочетете и разберете всички инструкции за употреба.
- Да научите специфичните за средството начини на употреба.
- Да се усъвършенствате в работа със средството, да познавате качествата и възможностите му.
- Да разберете и осъзнаете съществуващия риск.

Неспазването дори на едно от тези предупреждения може да доведе до тежки, дори смъртоносни травми.

Този продукт трябва да се използва или от компетентни и добре осведомени лица, или работещият с него трябва да бъде под непосредствен зрителен контрол на такова лице.
Вие носите отговорност за вашите действия, решения и за вашата безопасност и вие ще поемете последиците. Ако не сте в състояние да поемете тази отговорност или не сте разбрали добре указанията за употреба, не използвайте това средство.

2. Номерация на елементите

(1) Корпус, (2) Ролка, (3) Ос, (4) Подвижна страна, (5) Бутон за отваряне, (6) Капак, (7) Нит, (8) Жлеб за нита, (9) Горен отвор за закачане, (10) Кръгъл отвор за закачане, (11) Централен отвор за закачане.
Състав: алуминиева сплав, неръждаема стомана, полиамид.

3. Контрол, начин на проверка

Вашата безопасност зависи от състоянието на средствата.
Petzl препоръчва задълбочена проверка от компетентно лице поне веднъж на 12 месеца. Внимание: ако използвате ЛПС интензивно, може да се наложи по-често извършване на инспекция. Спазвайте указанията за проверка, посочени на Petzl.com. Запишете резултатите в паспорта на вашето ЛПС.

Преди всяка употреба

Проверявайте продукта за пукнатини, деформации, белези, износване, корозия...
Следете за състоянието на ролките и тяхното правилно функциониране.
Проверете състоянието на системите за заключване на подвижните страни и тяхното правилно функциониране.
Проверете дали около отворите няма грапавини или режещи ръбове, които биха могли да повредят елементите, които ще се закачат.

По време на употреба

Важно е да следите редовно за състоянието на продукта и връзката му с останалите средства от системата. Уверете се, че отделните средства са правилно разположени едно спрямо друго. Внимавайте за ситуации, които могат да повлияят на качествата на продукта (например прокъсано въже, лошо позициониране..).

4. Съвместимост

Проверете съвместимостта на този продукт с останалите елементи от системата при вашия начин на приложение (съвместимост = правилно функциониране на елементите).
Елементите, които се използват с макарата, трябва да отговарят на действащите стандарти в страната (например въжетата на EN 1891).
Отворът за закачане трябва да бъде съвместим с карабинерите, лентите или въжетата.
Продължителното използване с карабинер може да доведе до износване и поява на опасни режещи ръбове, внимавайте, ако към същия отвор после закачате въже или лента.
Само съединителите с муфа с диаметър по-малък от 18 mm могат свободно да се завъртат в единичните отвори.

5. Отваряне и затваряне на макарите

Внимавайте бутона за отключване да не опира в нищо.
Внимание: ако червеният индикатор на бутона се вижда, страната на макарата не е заключена и съществува риск от неволно отваряне.

6. Предупреждения при употреба

Проверявайте за правилното поставяне на карабинерите. Може да използвате преграда CAPTIV, за да фиксирате по-добре даден карабинер.

7. Технически показатели

Разрушаващ товар (върху макарата или отворите за закачване вижте рисунки 7a и 7b): 36 kN.
Максимално работно натоварване:
8 kN върху всяка ролка.
8 kN върху двете ролки при тролей.
Ефикасност (на една ролка): F = 1,05 M.
КПД (на една ролка): 95 %.
Коефициентът на полезно действие е измерен на въже с минималния диаметър, съвместим с уреда.

8. Примерни начини на инсталация

8a. Блок макара за тролей при спасяване.
Върху две успоредни работни въжета - фиксирайте едно към друго две средства REEVE.
Върху наклонен тролей - използвайте горния отвор, за да закачите едното от двете въжета за контрол. Използвайте широк карабинер, за да не закача ролката (Am'D, WILLIAM).
8b. Макара за полиспастна система.

9. Допълнителна информация

Този продукт съответства на регламент (ЕС) 2016/425 относно личните предпазни средства. ЕС декларацията за съответствие можете да намерите на страницата Petzl.com.
Ефективността на макарите може да се променя в зависимост от състоянието на въжето - мокро и/или обледенено.
- Предвидете необходимите спасителни средства за незабавно оказване на помощ в случай на проблем.
- Препоръчително е точката на закрепване на системата да се намира над ползвателя и да отговаря на изискванията на стандарт EN 795 (минимална якост 12 kN).
- Преди всяко инсталиране на една система с елементи срещу падане от височина трябва да се провери свободното пространство под ползвателя, за да не се удари в земята или в някое препятствие в случай на евентуално падане.
- Внимавайте точката за закрепване да бъде правилно позиционирана, за да се намали риска от падане, както и височината на падането.
- Предпазният колан за цялото тяло е единственото средство, което трябва да се използва за обезопасяване на тялото в една система, спираща падане от височина.
- При употреба на няколко предпазни средства може да възникне рискова ситуация, ако правилното функциониране на дадено средство попречи на правилното функциониране на друго.
- ВНИМАНИЕ - ОПАСНО: следете средствата да не се трият в абразивни материали или остри елементи.
- При извършване на работа на височина е необходимо работещите да са в добро здравословно състояние. ВНИМАНИЕ: неподвижно висящо положение в предпазния колан може да доведе до тежки физиологични нарушения или фатален изход.
- Спазвайте описаните в листовките инструкции за употреба, които са прикачени към всеки един продукт.
- Инструкциите за употреба трябва да бъдат предоставени на потребителите преведени на езика на страната, в която се използва средството.
- Запазете инструкциите за употреба в една папка, за да имате възможност да правите справки, след като сте ги премахнали от средството.
- Проверете дали маркировката върху продукта е четлива.

Бракуване на продукта:

ВНИМАНИЕ: някое извънредно събитие може да доведе до бракуване на даден продукт само след еднократно използване (в зависимост от вида и интензивността на употреба, средата, в която се ползва: агресивна среда, морска среда, остри ръбове, екстремни температури, химически вещества...).
Един продукт трябва да се бракува, когато:
- Срокът му на годност е изтекъл.
- Понесъл е значителен удар или натоварване.
- Резултатът от проверката на продукта е незадоволителен. Съмнявате се в неговата надеждност.
- Нямате пълна информация как е било използвано средството преди това (например маркировката е нечетлива).
- Той е морално остарял (поради промяна в законодателството, стандартите, методите на използване, несъвместимост с останалите средства...).
Унищожете тези продукти, за да не се употребяват повече.

Пиктограми:
A. Неограничен срок на годност - B. Разрешена температура - C. Предупреждения при употреба - D. Почистване - E. Сушене - F. Съхранение/транспорт - G. Поддръжка - H. Модификации/ремонти (забранени са извън сервизите на Petzl, изключение само за резервни части) - I. Въпроси/контакт

Гаранционен срок 3 години

Отнася се до всякакви дефекти в материалите или при производството. Гаранцията не важи при: нормално износване, оксидация, модификации или ремонти, лошо съхранение, лошо поддържане, употреба на продукта не по предназначение.

Предупредителни знаци

1. Ситуация с неизбежен риск от тежко нараняване или фатален изход.
2. Ситуация с опасност от възможен инцидент или нараняване. 3. Важна информация относно начина на функциониране или спецификацията на продукта. 4. Несъвместимост на средствата.

Контрол и маркировка

a. Отговаря на изискванията на регламента за ЛПС. Нотифициран орган за ЕС изследване на типа - b. Номер на нотифициран орган, контролиращ производството на това ЛПС - c. Контрол: основни данни - d. Съвместим диаметър - e. Индивидуален номер - f. Година на производство - g. Месец на производство - h. Номер на партида - i. Индивидуална идентификация - j. Стандарти - k. Прочетете внимателно техническите указания - l. Идентификация на модела - m. Адрес на производителя - n. Якост на разрушаване (MBS) - o. Максимално работно натоварване (WLL)

KR

본 설명서는 장비를 정확하게 사용하는 방법을 설명한다. 오로지 특정 기술 및 사용법만 소개된다.
경고 기호는 사용자의 장비 사용과 관련된 몇 가지 잠재적인 위험에 대한 정보를 전달하나 모든 것을 설명하는 것은 불가능하다. 최신 정보 및 추가 정보는 Petzl.com을 확인한다.
각각의 경고 내용 확인 및 정확한 장비 사용은 사용자에게 책임이 있다. 장비의 오용은 추가적인 위험을 야기할 수 있다. 본 설명서를 이해하는데 어려운 점이나 의문점이 있으면 (주) 안나푸르나로 연락한다.

1. 적용 분야

EN 12278: 2007 운반 시스템용 도르래.
높은 곳에서의 추락 보호의 용도로 사용되는 개인 보호 장비 (PPE).
PPE-R/11.114_V3 리깅 플레이트.
구조 시 장력이 가해진 하이라인에 사용되는 운반 도르래.
동시에 최대 3명의 사용자를 REEVE에 연결할 수 있다.
이 도르래는 어드벤처 파크 (AP)에서 사용하도록 인증되지 않았다.
본 제품은 자체 강도 이상으로 힘을 가해서는 절대 안되며, 제작 용도 이외의 다른 목적으로 사용되어서는 안된다.

책임

경고

이 장비의 사용과 관련된 활동은 위험성이 내재되어 있다. 자신의 행동이나 결정,그리고 안전에 대한 책임은 사용자에게 있다.

이 장비를 사용하기 전에, 반드시 알아야 할 사항:
- 사용에 관한 모든 설명서를 읽고 이해하기.
- 장비의 적합한 사용을 위한 구체적인 훈련 받기.
- 장비의 사용법과 사용 한도에 대해 숙지하고 친숙해지기.
- 관련된 위험을 이해하고 숙지하기.

이러한 경고를 유념하지 않으면 심각한 부상이나 사망을 초래할 수 있다.

본 장비는 전문가와 책임질 수 있는 사람만이 사용할 수 있고, 전문가에 의해 직접적으로 눈으로 볼 수 있는 통솔 아래 사용되어야 한다.
행동이나 결정, 그리고 안전에 대한 책임은 사용자에게 있으며 결과물에 대해 예측할 수 있어야 한다. 책임질 수 없거나 또는 책임질 수 있는 위치에 있지 않은 경우, 또는 사용 지침서를 완전히 이해하지 못했다면 본 장비를 사용하지 않는다.

2. 부분 명칭

(1) 프레임, (2) 바퀴, (3) 축, (4) 움직이는 측면 플레이트, (5) 잠금 해제 버튼, (6) 커버, (7) 리벳, (8) 리벳 홈, (9) 상단 부착 구멍, (10) 단일 부착 구멍, (11) 중앙 부착 구멍.
주요 재질: 알루미늄, 스테인리스 스틸, 나일론.

3. 검사 및 확인사항

사용자의 안전은 장비의 온전한 상태에 달려있다.
Petzl은 적어도 일년에 한번 이상의 정밀 검사를 실시할 것을 권장한다. 경고: 사용 강도에 따라 PPE를 더 자주 검사할 수 있다. Petzl.com 에 설명된 절차를 따른다. PPE 검사 양식에 검사 결과를 기록한다.

매번 사용 전

제품에 균열, 변형, 자국, 마모, 부식 등이 없는지 확인한다.
도르래 바퀴의 상태가 양호한 상태이고 제대로 작동하는지 확인한다.
움직이는 측면 플레이트의 잠금 시스템이 양호한 상태이고 제대로 작동하는지 확인한다.
부착 구멍에 연결된 장비를 손상시킬 수 있는 부스럼 또는 날카로운 모서리가 없는지 확인한다.

제품 사용 도중

제품의 상태와 시스템의 다른 장비와의 연결 부분을 정기적으로 검사하는 것이 매우 중요하다. 장비에 연결된 모든 제품들이 각각 정확한 위치에 있는지 확인한다. 제품 성능에 영향을 줄 수 있는 상황(예: 더러운 로프, 잘못된 위치 등)에 주의한다.

4. 호환성

본 제품이 사용 시 시스템의 다른 구성 요소와 호환되는지 확인한다 (호환이 된다 = 순기능적 상호작용).
도르래와 함께 사용되는 장비는 반드시 사용 국가의 현재 기준에 부합되어야 한다 (예: EN 1891 로프).
부착 구멍은 카라비너, 슬링 또는 로프와 호환된다.
경고: 만약 로프 또는 슬링과 함께 부착 구멍을 사용하는 경우, 커넥터와 함께 장기간 사용하면 위험한 마모 및 날카로운 모서리가 발생할 수 있다.
직경 18 mm 미만의 잠금 슬리브가 있는 커넥터만 단일 부착 구멍을 통해 회전할 수 있다.

5. 도르래 열고 닫기

잠금 해제 버튼을 문지르지 않도록 주의한다.
경고: 잠금 해제 버튼에 적색 표시가 보이는 경우, 도르래의 측면 플레이트가 잠기지 않은 상태임을 나타낸다: 우발적으로 열릴 위험이 있다.

6. 사용 시 주의사항

커넥터가 올바르게 배치되었는지 확인한다. CAPTIV 바를 사용하여 최적의 커넥터 위치를 지정할 수 있다.

7. 제품 사양

파손 강도 (도르래 또는 부착 구멍, 그림 7a 및 7b 참조): 36 kN.
작업 하중 제한:
각 바퀴에서 8 kN.
두 바퀴에서 8 kN (장력을 받은 하이라인).
효율 (바퀴 1개): F = 1.05 M.
효율 (바퀴 1개): 95 %.
효율은 장비와 호환되는 최소 직경의 로프로 측정된다.

8. 설정 예시

8a. 구조 시 장력이 가해진 하이라인에 사용되는 운반 도르래.
두 개의 평행한 작업 라인에서: 두 개의 REEVE를 연달아 배치한다.
경사진 장력이 있는 하이라인에서: 상단 부착 구멍을 사용하여 두 제어 라인 중 하나를 연결한다. 방해 없이 바퀴를 통과할 수 있을 만큼 큰 카라비너를 사용한다 (Am'D, WILLIAM).
8b. 운반 시스템용 도르래.

9. 추가 정보

본 제품은 개인 보호 장비에 관한 규정 (EU) 2016/425의 필수 요건에 부합한다. EU 표준 적합성 선언서는 Petzl.com 에서 확인 가능하다.
도르래 효율은 로프의 상태 (젖거나 얼어 있는 경우)에 따라 달라질 수 있다.
- 사용자는 장비 사용 도중에 우연히 부딪치게 될 위기에 대비하여, 반드시 신속하게 이행할 수 있는 구조 계획과 방법을 가지고 있어야 한다.
- 시스템의 앵커 지점은 사용자 위치보다 위에 위치되어야 하고, 반드시 EN 795 표준의 요건을 충족해야 한다 (최소 강도 12 kN).
- 추락 제동 시스템에서, 매번 사용 전 지면에 충돌하거나 추락 시 방해물을 피하기 위해 사용자 아래에 필요한 이격 거리를 확인하는 것이 필수적이다.
- 위험 및 추락 길이를 제한하기 위해, 앵커 지점이 올바른 위치에 있는지 확인한다.
- 추락 제동 안전벨트는 추락 제동 시스템에서 사용자의 신체를 지탱하는 유일한 장비이다.
- 여러 개의 장비를 사용할 때, 한 가지 장비의 안전 성능이 다른 장비의 작동과 연관되어 있다면 위험한 상황을 불러올 수 있다.
- 위험 - 경고: 장비가 마모성 또는 날카로운 표면에 마찰되지 않도록 주의한다.
- 사용자는 반드시 고소 활동에 의학적으로 적합해야 한다.
경고: 안전벨트에서 자력으로 행동할 수 없는 상태로 매달리는 것은 심각한 부상 또는 사망을 초래할 수 있다.
- 이 제품과 함께 사용되는 각 장비의 사용 설명서를 반드시 따른다.
- 본 제품의 사용설명서는 반드시 장비가 사용되는 국가의 언어로 제공되어야 한다.
- 장비에서 사용 설명서를 떼어낸 후 언제든지 참조할 수 있도록 파일에 영구적으로 보관한다.
- 제품의 마킹이 식별 가능한지 확인한다.

장비 폐기 시점:

경고: 제품의 수명은 제품의 형태, 사용 강도 및 사용 환경에 따라 단 한번의 사용으로도 줄어들 수도 있다 (거친 환경, 고습 환경, 날카로운 모서리, 극한의 기온, 화학 제품 등).
다음과 같은 경우 제품을 반드시 폐기해야 한다:
- 제품 수명을 초과한 경우.
- 심한 추락이나 충격 하중을 받은 적이 있는 경우.
- 검사에 통과하지 못한 경우. 장비의 보전 상태가 의심되는 경우.
- 장비의 전체적인 사용 내역을 모를 경우 (예: 판독이 불가한 제품 마킹).
- 적용 규정, 기준, 기술의 변화 또는 다른 장비와 호환되지 않는 경우 등.
이러한 장비가 다시 사용되는 일이 없도록 폐기한다.

제품 참조:
A. 제품 수명: 무제한 - B. 허용 온도 - C. 사용 주의사항 - D. 세척 - E. 건조 - F. 보관/운반 - G. 제품 관리 - H. 수리/수선 (Petzl 시설 외부에서는 부품 교체를 제외한 수리 금지) - I. 문의사항/연락

3 년간 보증

원자재 또는 제조상의 결함에 대해 3 년간의 보증 기간을 갖는다. 제외: 일반적인 마모 및 찢김, 산화, 제품 변형 및 개조, 부적절한 보관, 올바르지 않은 유지 관리, 사용 상 부주의, 제작 용도 이외의 사용 등.

경고 기호

1. 심각한 부상 또는 사망의 갑작스런 위험이 존재하는 상황. 2. 사고 또는 부상의 잠재적인 위험에 노출. 3. 사용자의 장비의 성능 및 작업 수행에 대한 중요한 정보. 4. 장비 비호환성.

추적 및 마킹

a. PPE 규정의 요구 사항을 충족한다. EU 유형 시험을 수행하는 인증 기관 - b. 본 PPE의 생산 관리를 수행하는 인증 기관의 번호 - c. 추적: 데이터 매트릭스 - d. 호환 가능한 직경 - e. 일련 번호 - f. 제조년도 - g. 제조월 - h. 배치 번호 - i. 개별 식별번호 - j. 기준 - k. 사용 설명서를 주의 깊게 읽는다 - l. 모델 식별 - m. 제조업체 주소 - n. 파손 강도 (MBS) - o. 작업 하중 제한 (WLL)

TR

Bu talimatlar, ekipmanınızın doğru kullanımı hakkında bilgi vermektedir. Yalnızca belirli teknikler ve kullanımlar açıklanmaktadır.
Uyarı sembolleri, ekipmanınızın kullanımına ilişkin bazı olası riskler hakkında bilgi vermekle birlikte, tüm riskleri içermemektedir. Güncel ve daha fazla bilgi için Petzl.com'u ziyaret edin.
Tüm uyarıları dikkate alarak ekipmanınızı doğru kullanmak sizin sorumluluğunuzdadır. Ekipmanın yanlış kullanımı ek riskler yaratacaktır. Bu talimatlara ilişkin herhangi bir şüpheniz veya anlamadığınız bir husus olması halinde Petzl ile iletişime geçin.

1. Kullanım alanı

EN 12278: 2007 çekme sistemleri için makara.
Yüksekten düşmeye karşı kişisel koruyucu donanım (KKD).
Dağıtım plakası: PPE-R/11.114_V3.
Gergin hatlarda kurtarma için taşıma makarası.
REEVE'e aynı anda en fazla üç kullanıcı bağlanabilir.
Bu makara Macera Parklarında kullanım için onaylanmamıştır.
Ürün, sınırlarının ötesinde zorlanmamalı ve tasarlandığı amaç dışında kullanılmamalıdır.

Sorumluluk

UYARI

Bu ekipmanın kullanılacağı aktiviteler doğası gereği tehlikelidir. Eylemlerinizin, kararlarınızın ve güvenliğinizin sorumluluğu size aittir.

Bu ekipmanı kullanmadan önce:
- Kullanım Talimatlarını okuyup anladığınızdan emin olun.
- Ürünün doğru kullanımı konusunda eğitim alın.
- Ürünün kapasitesi ve sınırları hakkında bilgi sahibi olun.
- İlgili riskleri anladığınızdan ve kabul ettiğinizden emin olun.

Bu uyarılardan herhangi birinin dikkate alınmaması ciddi yaralanmalar veya ölümle sonuçlanabilir.

Bu ürün yalnızca yetkin ve sorumlu kişilerce veya yetkin ve sorumlu bir kişinin doğrudan gözetimi altında kullanılmalıdır.
Eylemlerinizin, kararlarınızın, güvenliğinizin ve bunların sonuçlarının sorumluluğu size aittir. Bu sorumluluğu üstlenebilecek durumda değilseniz veya Kullanım Talimatlarını tam olarak anlamadıysanız, bu ekipmanı kullanmayın.

2. Terminoloji

(1) Gövde, (2) Kasnak, (3) Aks, (4) Hareketli yan plaka, (5) Kilit açma düğmesi, (6) Kapak, (7) Perçin, (8) Perçin kanalı, (9) Üst bağlantı deliği, (10) Tekli bağlantı deliği, (11) Orta bağlantı deliği.
Malzeme: alüminyum, paslanmaz çelik, naylon.

3. Muayene, kontrol edilecek hususlar

Güvenliğiniz, ekipmanınızın sağlamlığına bağlıdır.
Petzl, 12 ayda birden az olmamak kaydıyla yetkin bir kişi tarafından ayrıntılı bir muayene yapılmasını önermektedir. UYARI: KKD'nizin yoğun kullanımı, daha sık kontrol edilmesini gerektirebilir. Petzl.com'da açıklanan prosedürleri izleyin. Sonuçları KKD muayene formunuza kaydedin.

Her kullanımdan önce

Ürün üzerinde herhangi bir çatlak, deformasyon, iz, aşınma, korozyon olmadığını doğrulayın.
Kasnakların iyi durumda olduğundan ve düzgün çalıştığından emin olun.
Hareketli yan plakalardaki kilitleme sitemlerinin iyi durumda olduğundan ve düzgün çalıştığından emin olun.
Bağlantı deliklerinde bağlı ekipmana zarar verebilecek çapak veya keskin kenar bulunmadığından emin olun.

Kullanım sırasında

Ürünün durumunu ve sistem içinde yer alan diğer ekipmanlarla olan bağlantılarını düzenli olarak kontrol etmek önemlidir. Ekipmanın tüm parçalarının birbirine göre doğru şekilde konumlandırıldığından emin olun. Ürün performansını etkileyebilecek durumlara dikkat edin (örn. kirli ip, kötü konumlandırma...).

4. Uyumluluk

Bu ürünün, kullanmakta olduğunuz sistemin diğer unsurlarıyla uyumlu olduğundan emin olun (uyumlu = işlevsel etkileşimi iyi).
Makara ile birlikte kullanılan ekipman ülkenizde yürürlükte olan standartlara uygun olmalıdır (örn. EN 1891 ipler).
Bağlantı deliği karabina, perlon ve iplerle kullanılabilir.
UYARI: Bir bağlama aparatı ile uzun süre kullanım sonucunda aşınma ve keskin kenarlar oluşabilir. Bağlantı deliğine daha sonra bir ip veya perlon bağlanması risk yaratabilir.
Sadece 18 mm'den daha küçük çaplı kilitleme mekanizmasına sahip bağlama aparatları tekli bağlantı deliklerinde döndürülebilir.

5. Makaraların açılması ve kapatılması

Kilit açma düğmesine herhangi bir şeyin sürtünmemesine dikkat edin.
UYARI: kilit açma düğmesindeki kırmızı gösterge görünür durumdaysa, makaranın yan plakası kilitli değildir: kazara açılma riski vardır.

6. Kullanım önlemleri

Bağlama aparatlarının doğru yerleştirildiğinden emin olun. Bağlama aparatlarının ideal şekilde konumlandırılması için CAPTIV konumlandırıcı kullanılabilir.

7. Özellikler

Kopma mukavemeti (makaralarda veya bağlantı deliklerinde, bkz. şema 7a ve 7b): 36 kN.
Çalışma yükü limiti:
Tek kasnakta 8 kN.
İki kasnakta 8 kN (gergin hat).
Etkinlik (bir kasnak için): F = 1.05 M.
Verimlilik (bir kasnak için): % 95.
Verimlilik, aletle uyumlu minimum çapta bir ip ile ölçülür.

8. Örnek kurulumlar

8a. Gergin hatlarda kurtarma için taşıma makarası.
İki paralel çalışma hattı üzerinde: iki REEVE'i karşılıklı yerleştirin.
Eğimli bir gergin hat üzerinde: iki kontrol ipinden birini üst bağlantı deliğine bağlayın.
Kasnağa müdahale etmeden üzerinden geçebilecek büyüklükte bir karabina kullanın (Am'D, WILLIAM).
8b. Çekme sistemleri için makara.

9. Ek Bilgiler

Bu ürün, (AB) 2016/425 Kişisel Koruyucu Donanım Yönetmeliği'ne uygundur. AB uygunluk beyanına Petzl.com adresinden ulaşabilirsiniz.
Makara verimliliği ipin durumuna bağlı olarak değişebilir: ıslak ve/veya buzlu.
- Bu ekipmanı kullanırken karşılaşabileceğiniz zorluklara karşı bir kurtarma planınız ve bunu hızlı bir şekilde uygulayabilme imkanınız olmalıdır.
- Sistemin ankraj noktası tercihen kullanıcının pozisyonunun üzerinde olmalı ve EN 795 standardının gerekliliklerini karşılamalıdır (minimum 12 kN mukavemet).
- Düşüş durdurma sisteminde, düşme durumunda yere veya bir engele çarpmamak için her kullanımdan önce kullanıcının altında yeterli düşüş açıklığı mesafesi olduğu kontrol edilmelidir.
- Düşme riskini ve mesafesini azaltmak için ankraj noktasının doğru konumlandırıldığından emin olun.
- Düşüş durdurucu emniyet kemeri, düşüş durdurma sisteminde vücudu desteklemek için kullanılabilecek tek ekipmandır.
- Birden fazla ekipman birlikte kullanılırken, ekipmanların birbirlerinin güvenlik işlevini etkilemesi tehlikeli bir durum yaratabilir.
- UYARI - TEHLİKE: ürünlerinizin aşındırıcı veya keskin yüzeylere sürtünmemesine dikkat edin.
- Kullanıcılar, yüksekte yapılan aktiviteler için tıbbi olarak uygun olmalıdır. UYARI: Emniyet kemerinde askıda hareketsiz kalmak ciddi yaralanmalara veya ölüme neden olabilir.
- Bu ürünle birlikte kullanılan her bir ekipmanın Kullanım Talimatlarına uyulmalıdır.
- Kullanım Talimatları, kullanıcıya, ekipmanın kullanıldığı ülkenin dilinde sağlanmalıdır.
- Ekipmanın ambalajından çıkardığınız Kullanım Talimatlarını başvuru amacıyla saklayın.
- Ürün üzerindeki markalamanın okunaklı olduğundan emin olun.

Ekipmanın kullanımdan kaldırılması:

UYARI: Kullanımın türüne, yoğunluğuna ve kullanım ortamına (agresif ortamlar, deniz ortamı, keskin kenarlar, aşırı sıcaklıklar, kimyasallar...) bağlı olarak olağan dışı bir olay, bir ürünü yalnızca bir kullanımdan sonra kullanımdan kaldırmanızı gerektirebilir.
Aşağıdaki durumlarda ürün kullanımdan kaldırılmalıdır:
- Kullanım ömrünü aştığında.
- Ciddi bir düşüşe veya yüke maruz kaldığında.
- Muayeneden geçemediğinde. Güvenilirliği konusunda herhangi bir şüpheniz olması halinde.
- Tam kullanım geçmişini bilmiyorsanız (ör. ürün üzerindeki markalamanın okunabilir durumda olmaması).
- Mevzuattaki, standartlardaki, tekniklerdeki değişiklikler veya diğer ekipmanlarla uyumsuzluk nedeniyle kullanılamaz duruma geldiğinde.
Tekrar kullanılmasını önlemek için bu ürünleri imha edin.

Piktogramlar:
A. Sınırsız kullanım ömrü - B. Kabul edilebilir sıcaklıklar - C. Kullanım önlemleri - D. Temizleme - E. Kurutma - F. Depolama/nakliye - G. Bakım - H. Modifikasyon/onarım (yedek parçalar hariç, Petzl tesislerinin dışında yasaktır) - I. Sorular/iletişim

3 yıl garanti

Herhangi bir malzeme veya üretim hatasına karşı. İstisnalar: normal aşınma ve yıpranma, oksitlenme, modifikasyon veya değişiklikler, yanlış depolama, yetersiz bakım, ihmal, ürünün amacına uygun olmayan kullanım.

Uyarı işaretleri

1. Yakın bir ciddi yaralanma veya ölüm riski arz eden durum. 2. Olası bir kaza veya yaralanma riskine maruz kalma. 3. Ürününüzün çalışması veya performansı hakkında önemli bilgiler. 4. Ekipmanların uyumsuzluğu.

İzlenebilirlik ve markalama

a. KKD düzenlemelerinin gerekliliklerine uygundur. AB tip incelemesini yapan onaylanmış kuruluş - b. KKD üretim kontrolünü yapan onaylanmış kuruluş numarası - c. İzlenebilirlik: karekod - d. Uyumlu çap - e. Seri numarası - f. Üretim yılı - g. Üretim ayı - h. Parti numarası - i. Ürün numarası - j. Standartlar - k. Kullanım Talimatlarını dikkatli bir şekilde okuyun - l. Model bilgisi - m. Üretici adresi - n. Kırılma mukavemeti (MBS) - o. Çalışma yükü limiti (WLL)

TH

คู่มือการใช้งานนี้ อธิบายให้ทราบถึงวิธีการใช้งานอุปกรณ์ของคุณอย่างถูกต้อง เฉพาะข้อมูลทางเทคนิคและการใช้งานบางอย่างเท่านั้นที่ได้อธิบายไว้
เครื่องหมายคำเตือนได้บอกให้คุณทราบถึงอันตรายบางส่วนที่อาจเกิดขึ้นจากการใช้งานของอุปกรณ์ แต่ไม่อาจอธิบายได้ทั้งหมด ตรวจเช็คที่ Petzl.com เพื่อหาข้อมูลเพิ่มเติมล่าสุด
เป็นความรับผิดชอบของคุณในการระมัดระวังต่อคำเตือนและการใช้อุปกรณ์อย่างถูกต้อง ข้อผิดพลาดในการใช้อุปกรณ์จะทำให้เกิดอันตราย ติดต่อ PetzL หรือตัวแทนจำหน่ายถ้ามีข้อสงสัย หรือไม่เข้าใจข้อความในคู่มือนี้

1. ส่วนที่เกี่ยวข้องกัน

EN 12278:2007 รอกสำหรับระบบลำเลียง
อุปกรณ์ป้องกันภัยส่วนบุคคล (PPE) ใช้สำหรับป้องกันการตกจากที่สูง
PPE-R/11.114_V3 แผ่นเพลทผูกยึดโยงเชือก
รอกขนส่งสำหรับเส้นทางที่ปรับแรงดึงสูงในการกู้ภัย
สามารถติดยึดผู้ใช้งานจำนวนสามคนเข้ากับ REEVE ได้ในเวลาเดียวกัน
รอกชนิดนี้ ไม่ได้ถูกรับรองให้ใช้ในกิจกรรม Adventure Parks (AP)
อุปกรณ์นี้จะต้องไม่ใช้รับน้ำหนักเกินกว่าที่ระบุไว้หรือไม่นำไปใช้ในวัตถุประสงค์อย่างอื่นนอกเหนือจากที่ได้ถูกออกแบบมา

ความรับผิดชอบ

คำเตือน

กิจกรรมที่เกี่ยวข้องกับการใช้อุปกรณ์นี้ เป็นสิ่งที่เป็นอันตราย
เป็นความรับผิดชอบของผู้ใช้งานต่อการกระทำ การตัดสินใจและความปลอดภัยของตัวคุณเอง

ก่อนการใช้อุปกรณ์นี้ จะต้อง
- อ่านและทำความเข้าใจรายละเอียดในคู่มือการใช้งาน
- ทำการฝึกฝนโดยเฉพาะเพื่อการใช้งานที่ถูกต้อง
- ทำความคุ้นเคยกับความสามารถและข้อจำกัดในการใช้งานของมัน
- เข้าใจและยอมรับความเสี่ยงที่เกี่ยวข้อง

การขาดความระมัดระวังและละเลยต่อข้อมูลนี้ อาจมีผลให้เกิดการบาดเจ็บสาหัสหรืออาจถึงแก่ชีวิต

อุปกรณ์นี้จะต้องถูกใช้งานโดยผู้ที่มีความสามารถเพียงพอและมีความรับผิดชอบหรือใช้ในสถานที่ที่อยู่ในความรับผิดชอบโดยตรงหรือควบคุมได้โดยผู้เชี่ยวชาญ
เป็นความรับผิดชอบของผู้ใช้งานต่อวิธีการใช้ การตัดสินใจความปลอดภัย และยอมรับในผลที่เกิดขึ้นจากวิธีการนั้น ไม่ควรใช้อุปกรณ์นี้ถ้าคุณไม่สามารถ หรือไม่อยู่ในสภาวะที่จะรับผิดชอบต่อความเสี่ยงที่จะเกิดขึ้นหรือไม่เข้าใจข้อความในคู่มือการใช้งาน

2. ชื่อของส่วนประกอบ

(1) โครงร่าง (2) ลูกรอก (3) แกนลูกรอก (4) แผ่นเพลทเลื่อนเปิดด้านข้าง (5) ปุ่มปลดล็อค (6) ฝาครอบ (7) หมุดยึด (8) ร่องหมุดยึด (9) รูเชื่อมต่อด้านบน (10) รูเชื่อมต่อเดี่ยว (11) รูเชื่อมต่อตรงกลาง
วัสดุประกอบหลัก อลูมิเนียม สแตนเลส ไนลอน

3. การตรวจสอบ จุดที่ต้องตรวจสอบ

ความปลอดภัยของคุณขึ้นอยู่กับความสมบูรณ์ของอุปกรณ์ของคุณ
Petzl แนะนำให้มีการตรวจเช็คโดยละเอียดโดยผู้เชี่ยวชาญอย่างน้อยทุก ๆ 12 เดือน
คำเตือน การใช้งานหนักอาจเป็นสาเหตุที่ทำให้คุณต้องทำการตรวจเช็คอุปกรณ์ PPE ด้วยความถี่มากขึ้น ทำตามขั้นตอนที่แสดงไว้ที่ Petzl.com จดบันทึกผลการตรวจเช็คอุปกรณ์ ในแบบฟอร์มการตรวจเช็ค PPE

ก่อนการใช้งานแต่ละครั้ง

บนตัวอุปกรณ์ ตรวจเช็คว่าปราศจากร่องรอยแตกร้าว บิดเบี้ยวผิดรูปร่าง รอยตำหนิ สึกกร่อน คราบสนิม
ตรวจเช็คลูกรอกว่าอยู่ในสภาพปกติ และทำงานได้ดี
ตรวจเช็คว่าระบบล็อคบนแผ่นเพลทเลื่อนเปิดด้านข้างอยู่ในสภาพปกติและทำงานได้ดี
ตรวจเช็คว่า แต่ละช่องผูกยึดไม่มีหนามหรือขอบมุมที่แหลมคมซึ่งอาจทำความเสียหายต่ออุปกรณ์ที่ติดยึด

ระหว่างการใช้งาน

เป็นเรื่องสำคัญอย่างยิ่งที่ต้องตรวจสอบสภาพของอุปกรณ์อยู่เป็นประจำ และการต่อเชื่อมอุปกรณ์เข้ากับอุปกรณ์ตัวอื่นในระบบ แน่ใจว่าทุกชิ้นส่วนของอุปกรณ์อยู่ในตำแหน่งที่ถูกต้องกับชิ้นส่วนอื่น ระมัดระวังสถานการณ์ที่สามารถกระทบต่อประสิทธิภาพของอุปกรณ์ (เช่น เชือกทำงานสกปรก ตำแหน่งที่ไม่ดี...)

4. ความเข้ากันได้

ตรวจเช็คว่าอุปกรณ์นี้ สามารถใช้งานเข้ากันได้ดีกับอุปกรณ์อื่นในระบบที่เกี่ยวข้องกัน (เข้ากันได้ดี = ใช้งานด้วยกันได้โดยไม่ติดขัด)
อุปกรณ์ที่นำมาใช้งานร่วมกับรอก จะต้องสอดคล้องกับข้อกำหนดมาตรฐานที่ใช้บังคับในแต่ละประเทศ (เช่น EN 1891 มาตรฐานเชือก)
รูเชื่อมต่อสามารถใช้งานเข้ากันได้กับ คาราไบเนอร์ สลิง หรือเชือก
คำเตือน การใช้งานเป็นเวลานานร่วมกับตัวล็อคเชื่อมต่ออาจทำให้เกิดอันตรายจากการสึกหรอและขอบที่มีคม ถ้าหลังจากนั้นรูเชื่อมต่อได้ถูกนำไปใช้ร่วมกับ เชือกหรือ สลิง เฉพาะตัวล็อคเชื่อมต่อพร้อมปลอกล็อค ที่มีขนาดเล็กกว่า 18 มม เท่านั้น ที่สามารถหมุนรอบช่องสำหรับผูกยึดเดี่ยว

5. การเปิดและปิดรอก

ระมัดระวังต่อการเสียดสีต่อปุ่มปลดล็อค
คำเตือน ถ้ามองเห็นตัวบ่งชี้สีแดงบนปุ่มปลดล็อค หมายถึงแผ่นเพลทเลื่อนเปิดด้านข้างของรอกไม่ได้ถูกล็อค ทำให้เสี่ยงต่ออุบัติเหตุจากการถูกเปิดออก

6. ข้อควรระวังจากการใช้

ตรวจสอบว่าตัวล็อคเชื่อมต่ออยู่ตรงตามตำแหน่งอย่างถูกต้อง CAPTIV แท่งยึดสามารถใช้เพื่อช่วยให้ตัวล็อคเชื่อมต่ออยู่ตรงตำแหน่ง

7. คุณลักษณะเฉพาะ

ความทนทานต่อแรงกระทำ (บนรอกหรือบนรูเชื่อมต่อ ดูภาพประกอบ 7a และ 7b)
36 kN
ค่าในการรับแรงน้ำหนักกดถ่วง
8 kN บนลูกรอกแต่ละตัว
8 kN บนรอกทั้งสองตัว (เส้นทางที่ปรับดึงสูง)
ประสิทธิภาพ (สำหรับรอกหนึ่งตัว) F = 1.05 M
ประสิทธิภาพ (ของรอกหนึ่งตัว) 95%
ประสิทธิภาพ วัดจากเชือกขนาดเล็กสุดที่ใช้งานเข้ากันได้กับตัวอุปกรณ์

8. ตัวอย่างการติดตั้ง

8a. รอกขนส่งสำหรับเส้นทางที่ปรับแรงดึงสูงในการกู้ภัย
บนเส้นใช้งานคู่ขนาน ติดยึด REEVE สองตัว แบบ แบ็ค-ทู-แบ็ค
บนเส้นทางดึงดึงสูงที่ลาดเอียง ใช้รูเชื่อมต่อด้านบนติดยึดกับหนึ่งในสองของเส้นทางบังคับ ใช้คาราไบเนอร์ที่มีขนาดใหญ่พอที่จะสอดผ่านลูกรอกได้โดยไม่กีดขวาง (Am'D, WILLIAM)
8b. รอกสำหรับระบบลำเลียง

9. ข้อมูลเพิ่มเติม

อุปกรณ์นี้ได้ผลิตตามข้อกำหนดของข้อบังคับ (EU) 2016/425 ในเรื่อง อุปกรณ์ป้องกันภัยส่วนบุคคล EU รายละเอียดข้อรับรองมาตรฐาน สามารถหาดูได้ที่ Petzl.com
ประสิทธิภาพในการทำงานของรอกจะผันแปรตามสภาพของเชือกที่ใช้ เปียกและ/หรือมีน้ำแข็งเกาะ
- คุณจะต้องมีแผนการกู้ภัยและรู้วิธีการทำได้อย่างรวดเร็วในกรณีที่ประสบความยุ่งยากขึ้นในขณะที่ใช้อุปกรณ์นี้
- จุดผูกยึดในระบบ จะต้องอยู่เหนือตำแหน่งของผู้ใช้งาน และเป็นไปตามข้อกำหนดของมาตรฐาน EN 795 (ความแข็งแรงต้องไม่น้อยกว่า 12 kN)
- ในระบบขับยั้งการตกเป็นสิ่งสำคัญที่จะต้องตรวจเช็คพื้นที่ว่างด้านใต้ของผู้ใช้งานก่อนการใช้งานทุกครั้ง เพื่อหลีกเลี่ยงการหล่นไปกระแทกกับพื้นหรือสิ่งกีดขวางในกรณีที่มีการตกเกิดขึ้น
- ต้องแน่ใจว่า จุดผูกยึดอยู่ในตำแหน่งที่ถูกต้อง เพื่อจำกัดความเสี่ยง และระยะทางของการตก
- สายรัดนิรภัยเป็นเพียงอุปกรณ์ชนิดเดียวที่ช่วยพยุงร่างกาย ในระบบขับยั้งการตกเท่านั้น
- เมื่อใช้อุปกรณ์หลายชนิดร่วมกันอาจเกิดผลร้ายต่อความปลอดภัยในกรณีที่อุปกรณ์ชนิดหนึ่งถูกลดประสิทธิภาพลงด้วยส่วนประกอบเพื่อความปลอดภัยของอุปกรณ์ชนิดอื่น
- คำเตือน อันตราย ต้องแน่ใจว่าอุปกรณ์ไม่ถูกสัมผัสกับสารกัดกร่อนหรือพื้นผิวที่แหลมคม
- ผู้ใช้งานต้องมีสภาพร่างกายแข็งแรง เหมาะกับกิจกรรมในที่สูง คำเตือน การห้อยตัวอยู่ในสายรัดสะโพกเป็นเวลานานอาจมีผลทำให้เกิดการบาดเจ็บสาหัส หรืออาจถึงแก่ชีวิต
- คู่มือการใช้งานของอุปกรณ์แต่ละชนิดที่ใช้เชื่อมต่อกับอุปกรณ์นี้ต้องปฏิบัติตามอย่างเคร่งครัด
- คู่มือการใช้งานต้องจัดหาให้กับผู้ใช้งานอุปกรณ์นี้ ในภาษาท้องถิ่นของประเทศที่อุปกรณ์นี้ถูกนำไปใช้งาน
- เก็บข้อแนะนำการใช้งานไว้อย่างถาวรเพื่อใช้อ้างอิงหลังจากแกะออกจากตัวอุปกรณ์แล้ว
- แน่ใจว่าป้ายเครื่องหมายที่ติดบนอุปกรณ์สามารถอ่านได้ชัดเจน

ควรยกเลิกการใช้อุปกรณ์เมื่อไร

ข้อควรระวัง ในกิจกรรมที่ใช้งานเฉพาะเจาะจงเป็นพิเศษอาจทำให้อุปกรณ์ต้องถูกเลิกใช้แม้หลังจากการใช้งานเพียงครั้งเดียวทั้งนี้ ขึ้นอยู่กับชนิดของการใช้งานและสภาพแวดล้อมของการใช้ (สภาพที่แข็งหยาบ สถานที่ใกล้ทะเล ขอบมุมที่แหลมคม สภาพอากาศที่รุนแรง สารเคมี...)
อุปกรณ์จะต้องเลิกใช้ เมื่อ:
- เมื่ออุปกรณ์สิ้นอายุการใช้งาน
- ได้เคยมีการตกกระชากอย่างรุนแรง หรือ เกินขีดจำกัด
- เมื่อไม่ผ่านการตรวจเช็คสภาพ เมื่อมีข้อสงสัยหรือไม่แน่ใจ
- เมื่อไม่ทราบถึงประวัติการใช้งานทั้งหมด (เช่น มีการทำเครื่องหมายที่ไม่สามารถอ่านได้)
- เมื่อตกรุ่น ล้าสมัยจากการเปลี่ยนกฎเกณฑ์มาตรฐานเทคนิค หรือ ความเข้ากันไม่ได้กับอุปกรณ์อื่น
ทำลายอุปกรณ์เพื่อป้องกันการนำกลับมาใช้อีก

สัญลักษณ์

A. ไม่จำกัดอายุการใช้งาน - B. สภาพภูมิอากาศ ที่สามารถใช้งานได้ - C. ข้อควรระวังการใช้งาน - D. การทำความสะอาด - E. ทำให้แห้ง - F. การเก็บรักษา/การขนส่ง - G. การบำรุงรักษา - H. การดัดแปลงเพิ่มเติม/การซ่อมแซม (ไม่อนุญาตให้ทำภายนอกโรงงานของ PetzL ยกเว้นส่วนที่สามารถใช้ทดแทนได้) - I. คำถาม/ติดต่อ

อุปกรณ์มีการรับประกันเป็นเวลา 3 ปี

เกี่ยวกับวัตถุดิบหรือความบกพร่องจากการผลิต ข้อยกเว้นจากการรับประกัน การชำรุดบกพร่องจากการใช้งานตามปกติ ปฏิกิริยาจากสารเคมี การแก้ไขดัดแปลง การเก็บรักษาไม่ถูกวิธี ขาดการดูแล การนำไปใช้งานที่นอกเหนือจากที่อุปกรณ์ได้ถูกออกแบบไว้

เครื่องหมายคำเตือน

1. สถานการณ์เสี่ยงที่อาจจะเกิดอันตรายบาดเจ็บสาหัส หรือ เสียชีวิต 2. แสดงให้เห็นถึงความเสี่ยงต่อการเกิดอุบัติเหตุ หรือ การบาดเจ็บ 3. ข้อมูลสำคัญที่เกี่ยวกับประสิทธิภาพในการใช้งาน หรือคุณสมบัติของอุปกรณ์ 4. ความเข้ากันไม่ได้ของอุปกรณ์

เครื่องหมายและข้อมูล

a. มีคุณสมบัติตามข้อกำหนดของอุปกรณ์ PPE ชื่อเฉพาะที่บอกถึงการทดลองผ่านมาตรฐาน EU - b. หมายเลขของผู้ตรวจสอบอิสระที่รับผิดชอบต่อการควบคุมการผลิตของ PPE นี้ - c. การสืบมาตรฐาน ข้อมูลแหล่งกำเนิด - d. ขนาดที่ใช้งานร่วมกันได้ - e. หมายเลขลำดับ - f. ปีที่ผลิต - g. เดือนที่ผลิต - h. หมายเลขลำดับการผลิต - i. หมายเลขกำกับตัวอุปกรณ์ - j. มาตรฐาน - k. อ่านคู่มือการใช้โดยละเอียด - l. ข้อมูลระบุรุ่น - m. ที่อยู่ของโรงงานผู้ผลิต - n. ความทนทาน (MBS) - o. ค่าการรับแรงสูงสุด (WLL)